NÁVOD K POUŽITÍ MODELU 306DS

CE 0044

CS Přenosný kyslíkový systém DeVilbiss iGo®

VAROVÁNÍ – *Než uvedete toto zařízení do provozu, přečtěte si návod k použití.*

UPOZORNĚNÍ – *Podle právní úpravy (USA) může být tento přístroj prodáván pouze lékařem nebo na základě lékařského doporučení.*

NEBEZPEČÍ – ZÁKAZ KOUŘENÍ

EN DeVilbiss iGo® Portable Oxygen System

WARNING– *Read instruction guide before operating this equipment.*

CAUTION– *Federal (U.S.A.) law restricts this device to sale by or on the order of a physician.*

DANGER–NO SMOKING

DŮLEŽITÉ ČÁSTI / IMPORTANT PARTS

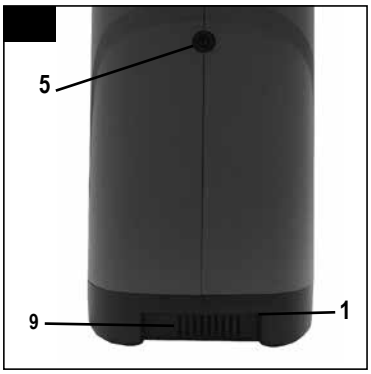

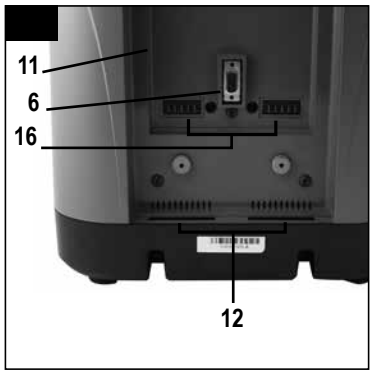

OVLÁDACÍ PANEL IGO / IGO CONTROL PANEL

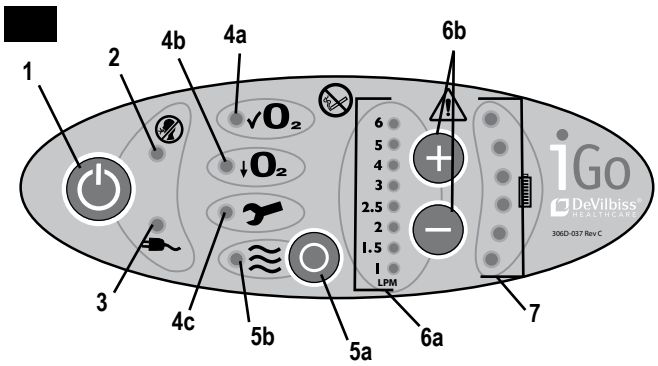

CS CZECHOSLOVAKIA **CS-3**
EN ENGLISH **EN-15**

OBSAH

Důležité bezpečnostní pokyny ..... CS - 3
Nebezpečí/Varování/Upozornění/Poznámky ..... CS - 3
Poznámky lékaře ..... CS - 4
Kontrolní seznam dodavatele ..... CS - 4
Symboly IEC a definice symbolů ..... CS - 5
Indikace a použití ..... CS - 5
Důležité části vašeho přenosného kyslíkového systému DeVilbiss iGo ..... CS - 5
Přenosný kyslíkový systém iGo a příslušenství ..... CS - 5
Ovládací panel iGo ..... CS - 5
Příslušenství ..... CS - 6
Nastavení vašeho přenosného kyslíkového systému iGo ..... CS - 6
Před uvedením systému iGo do provozu ..... CS - 6
Volba zdroje napájení pro iGo ..... CS - 7
Provoz na střídavý proud ..... CS - 7
Provoz na stejnosměrný proud ..... CS - 7
Provoz na baterie ..... CS - 7
První provoz na baterie ..... CS - 8
Běžná doba dobíjení baterie ..... CS - 8
Provoz vašeho systému iGo ..... CS - 8
Cestování ..... CS - 9
Záložní zdroj kyslíku ..... CS - 9
Odstraňování závad ..... CS - 10
Péče o váš systém iGo ..... CS - 12
Poznámky dodavatele ..... CS - 12
Specifikace ..... CS - 13
Poučení a prohlášení výrobce ..... CS - 14

DŮLEŽITÉ BEZPEČNOSTNÍ POKYNY

Při používání elektrických výrobků, zvláště v přítomnosti dětí, je třeba vždy dodržovat základní bezpečnostní opatření. Před použitím si přečtěte všechny pokyny. Důležité informace jsou zvýrazněny pomocí následujících termínů:

NEBEZPEČÍ **Urgentní bezpečnostní informace o nebezpečí, které vede k vážnému zranění nebo smrti.**
VAROVÁNÍ **Důležité bezpečnostní informace o nebezpečí, které by mohlo způsobit vážné zranění.**
UPOZORNĚNÍ *Informace pro předcházení poškození výrobku.*
POZNÁMKA *Informace, kterým byste měli věnovat zvláštní pozornost.*

V této příručce jsou uvedeny důležité bezpečnostní pokyny. Věnujte zvláštní pozornost všem bezpečnostním informacím.

PŘED POUŽITÍM SI PŘEČTĚTE VŠECHNY POKYNY.

TYTO POKYNY UCHOVEJTE

NEBEZPEČÍ

NEBEZPEČÍ – ZÁKAZ KOUŘENÍ

- Kyslík způsobuje rychlé hoření. PŘI POUŽÍVÁNÍ KYSLÍKOVÉHO ZAŘÍZENÍ DEVILBISS, nebo pokud se nacházíte v blízkosti osoby využívající oxygenoterapii, NEKUŘTE. Zápalky, cigarety, hořící tabák nebo svíčky uchovávejte mimo oblast, kde je systém uložen a provozován.
- Aby se snížilo riziko vzniku požáru, popálení nebo zranění osob: Kyslík, ačkoli není hořlavý, intenzivně podporuje a urychluje hoření jakéhokoli hořlavého materiálu. Pokud víte o úniku kyslíku nebo máte na únik během běžného provozu podezření, otevřete dveře a okna a oblast vyvětrejte.
- Aby se zabránilo vysoké koncentraci kyslíku: Zařízení iGo nenechávejte běžet, pokud jej nepoužíváte. Kanylu nenechávejte bez dozoru, pokud jednotka dodává kyslík. Vysoké koncentrace kyslíku mohou způsobit rychlé hoření. Zařízení uchovávejte v dobře větrané oblasti.
- Zařízení iGo uchovávejte v minimální vzdálenosti 1,6 m (5 stop) od horkých nebo jiskřících předmětů nebo zdrojů otevřeného ohně. Zařízení umístěte do minimální vzdálenosti 16 cm (6 palců) od zdí, textilií nebo jiných předmětů, které mohou znemožňovat řádný tok vzduchu do zařízení iGo a z něj. Systém iGo by měl být umístěn v prostředí bez znečišťujících látek a výfukových plynů.
- Nepoužívejte olej nebo mazivo. Pokud se olej, mazivo a jiné ropné látky dostanou do kontaktu s kyslíkem pod tlakem, může dojít ke spontánnímu a rychlému vznícení. Tyto látky uchovávejte mimo kyslíkový systém, hadičky a spoje a jiné zdroje kyslíku. NEPOUŽÍVEJTE žádná maziva na bázi ropy ani jiná maziva.
- V blízkosti kyslíkového zařízení se vyvarujte vzniku jakéhokoli jiskření. To zahrnuje jiskry od statické elektřiny vytvořené třením.
- V blízkosti zařízení nikdy nepoužívejte aerosolové spreje nebo hořlavá anestetika.
- Nebezpečí zranění elektrickým proudem. Nerozebírejte. Kyslíkový systém DeVilbiss iGo neobsahuje žádné uživatelem opravitelné části. Pokud je nutný servisní zásah, obraťte se na dodavatele zařízení DeVilbiss nebo autorizované servisní středisko.

VAROVÁNÍ

- Uchovávejte všechny jednotky mimo dosah dětí. Zabraňte neoprávněným nebo nevyškoleným osobám v provozu zařízení. Nikdy neprovádějte změny na zařízení nebo se jej nesnažte sami opravovat. Pokud máte jakékoli otázky nebo máte podezření, že vaše zařízení nepracuje správně, obraťte se na svého dodavatele kyslíkového zařízení.
- Pokud má přístroj iGo poškozený kabel, adaptér stříd. proudu/stejnosměr. proudu nebo zástrčku, nefunguje správně nebo spadl, byl poškozen či ponořen do vody, nepoužívejte jej a zavolejte kvalifikovaného technika pro účel kontroly a opravy.
- Systém iGo je vybaven vysokotlakým ventilem k zajištění bezpečnosti obsluhy.
- Změna nastavení l/min. ovlivní dávku dodávaného kyslíku. Nastavení l/min. znovu NEUPRAVUJTE, pokud to není doporučeno vaším lékařem.
- NEIGNORUJTE upozornění. Zařízení iGo není určeno pro použití týkající se podpory nebo udržení života, ani neposkytuje žádné možnosti monitorování pacienta. Ohledně požadovaného typu záložního systému se obraťte na svého lékaře.
- Nenechávejte zařízení iGo nebo adaptér stejnosměr. proudu zapojený do vozidla, které není nastartované, ani se nepokoušejte nastartovat vozidlo, pokud je adaptér stejnosměr. proudu připojený k vozidlu. Může dojít k vybití baterie vozidla.
- Zařízení nebo příslušenství NEPOUŽÍVEJTE ve stojaté vodě a NEPONOŘUJTE jej do vody ani jej NEVYSTAVUJTE vodě. Může dojít k úrazu elektrickým proudem nebo poškození jednotky.
- Chraňte baterii a adaptéry stříd. proudu/stejnosměr. proudu před rozlitými tekutinami nebo stříkanci, aby se zabránilo možným elektrickým úrazům.
- Pokud je dobíjecí baterie vystavena ohni nebo likvidována pomocí ohně, může explodovat a způsobit zranění.
- Kovové kontakty baterie NEZKRATUJTE pomocí kovových předmětů, jako jsou klíče či mince. Mohlo by dojít k jiskření nebo nadměrnému teplu.
- Baterii NEROZEBÍREJTE, NEPROPICHUJTE ani ji NEDRŤTE. Elektrolyt dobíjecích baterií může být při požití jedovatý a může být škodlivý pro pokožku a pro oči. Používání poškozené baterie může způsobit zranění. Baterii uchovávejte mimo dosah dětí.
- Zařízení obsahuje elektrické a/nebo elektronické součásti. Při likvidaci součástí přístroje dbejte místních předpisů a plánů recyklace.
- Zařízení není vhodné pro použití za přítomnosti hořlavých směsí anestetik se vzduchem, kyslíkem nebo oxidem dusným.

UPOZORNĚNÍ

- Podle právní úpravy (USA) může být tento přístroj prodán pouze lékařem nebo na základě lékařského doporučení.
- Nepoužívejte v oblasti, kde může být vzduch kontaminován oxidem uhelnatým nebo uhlovodíky, protože to může zkrátit životnost jednotky (tj. v blízkosti běžících benzinových motorů, pecí nebo topení).
- Používejte pouze iGo adaptér stříd. proudu a stejnosměr. proudu dodaný s vaším zařízením iGo. Použití jiného napájení povede ke zrušení záruky. Nepoužívejte jiné náhradní díly, příslušenství nebo adaptéry, které nejsou schváleny společností DeVilbiss.
- Kyslíkové hadičky a elektrické kabely umístěte tak, abyste předešli riziku zakopnutí a snížili pravděpodobnost zachycení nebo udušení.
- Nepoužívejte s jiným zařízením (tj. zvlhčovač vzduchu, rozprašovač atd.), pokud je zařízení v režimu dodávky PulseDose®.
- Jednotku NEVYSTAVUJTE teplotám mimo stanovené provozní nebo skladovací teploty, protože může dojít k poškození jednotky. Dobíjecí baterii nevystavujte teplotám nad 60 °C (140 °F), například ve vozidle zaparkovaném na slunci nebo během horkého dne.
- Pokud bliká kontrolka externího napájení a zazní zvukový signál, ale jednotka není v provozu, znamená to, že je jednotka bez přísunu elektrické energie. Prostudujte si oddíl odstraňování závad a v případě potřeby kontaktujte dodavatele zařízení DeVilbiss.
- Toto zařízení neumísťujte do jiných zařízení, která vytvářejí nebo přitahují elektromagnetická pole. Umístění jednotky do elektromagnetických polí větších než 10 V/m může ovlivnit její fungování. Příkladem takových zařízení jsou defibrilátory, diatermická zařízení, mobilní telefony, radiostanice CB, rádiem řízené hračky, mikrovlnné trouby atd.

POZNÁMKY LÉKAŘE / RESPIRAČNÍHO TERAPEUTA

1. U pacientů, kteří dýchají s frekvencí pod 6 dechů za minutu (BPM), používejte pouze provoz s režimem nepřetržitého toku. Viz specifikace pro maximální rychlost dechu.
2. U pacientů, kterým se stále nedaří spustit zařízení (tj. dýchání ústy s uzavřeným měkkým patrem), používejte pouze provoz s režimem nepřetržitého toku.
3. Nastavení PulseDose by mělo být určeno pro každého pacienta individuálně. Nastavení z aplikací nepřetržitého toku nemusí být použitelné pro režim PulseDose.
4. Ověřte, zda pacient dostává adekvátní úrovně Pa02 nebo Sa02 v režimu dodávky PulseDose.
5. S dodávkou PulseDose používejte pouze standardní nosní kanylu. Nikdy s dodávkou PulseDose nepoužívejte dětskou nosní kanylu (s nízkým průtokem). U dodávky nepřetržitého toku lze použít jakoukoli nosní kanylu.
6. Nepoužívejte s jiným zařízením (tj. zvlhčovač vzduchu, rozprašovač atd.), pokud je zařízení v režimu dodávky PulseDose.

KONTROLNÍ SEZNAM DODAVATELE

1. Po dodání zkontrolujte, zda nebyl systém iGo během přepravy poškozen a na případné poškození upozorněte společnost DeVilbiss. (Zřejmé poškození zásilky musí být nahlášeno do 10 kalendářních dnů po dodání.) Poškozené zařízení nepoužívejte. Uložte krabici, poznamenejte si pozici jednotky a umístění obalového materiálu pro případné budoucí vrácení.
2. Zaznamenejte počet hodin na hodinovém měřiči pod jednotkou.
3. Ověřte, zda je vzduchový filtr na místě v dutině rukojeti.
4. Zapojte přístroj do elektrické zásuvky, zapněte přístroj a zkontrolujte akustická a vizuální upozornění.
5. Tok nastavte na 3 LPM v režimu nepřetržitého toku a nechte přístroj běžet po dobu nejméně 20 minut.
6. Pomocí analyzátoru kyslíku zjistěte koncentraci.

POZNÁMKA – *Pokud jednotka nefunguje správně, koncentrace kyslíku není v rozmezí specifikací nebo je zjištěno vnější/vnitřní poškození, kontaktujte společnost DeVilbiss.*

7. Poučte uživatele o bezpečném provozu přenosného kyslíkového systému. Přečtěte si důležité bezpečnostní pokyny a dodržujte všechna varování a upozornění na výrobku a v návodu k použití.
8. Kopii tohoto návodu ponechte u uživatele.

POZNÁMKA – *Společnost DeVilbiss doporučuje ponechat při nastavování iGo rezervu kyslíku u pacienta a poučit ho, aby měl vždy záložní kyslík po ruce.*

SYMBOLY IEC A DEFINICE SYMBOLŮ

	Pozor - Přečtěte si návod k použití		OEEZ Tchaj-wan		Potřeba údržby
	Nebezpečí - Zákaz kouření nebo používání otevřeného ohně	Li-ion	Recyklovatelná lithium-iontová baterie		Ukazatel toku
	Nebezpečí zranění elektrickým proudem		Recyklace RBRC		Tlačítko volby režimu (nepřetržitý tok/PulseDose)
	Střídavý proud		Tlačítko napájení		Nastavení zvýšení toku
	Stejnosměrný proud (napájení stejnosměr. proudu)		V režimu PD nedetekován žádný dech se zvukovým alarmem		Nastavení snížení toku
	Typ zařízení BF		Indikátor externího napájení (trvale svítící kontrolka). Alarm poruchy napájení (blikající kontrolka)		Symbol stavu dobíjecí baterie
IPX1	Zařízení zabraňující odkapávání IPX1	$\checkmark O_2$	Normální stav kyslíku	$\downarrow O_2$	Nízký stav kyslíku
IPX0	Nechráněné (obyčejné zařízení)		Zákaz přítomnosti otevřeného plamene		Nepoužívejte olej nebo mazivo.
	Postupujte podle návodu k použití		Výrobce		Tento přístroj obsahuje elektrické a/nebo elektronické součásti, které musí být recyklovány v souladu s evropskou směrnicí č. 2012/19/EU o odpadních elektrických a elektronických zařízeních (OEEZ).

INDIKACE A POUŽITÍ

Systém přenosného kyslíkového koncentrátoru, model 306 DeVilbiss iGo, je určen pro podávání doplňkového kyslíku. Zařízení není určeno pro použití na podporu života, ani neposkytuje žádné možnosti monitorování pacienta.

DŮLEŽITÉ ČÁSTI (STRANA 2)

Přenosný kyslíkový systém DeVilbiss iGo® (obr. A-E)

1. Rukojeť (jedna nahoře vzadu/dvě na spodní straně)
2. Ovládací panel - viz ovládací panel zařízení iGo níže
3. Tlačítko napájení - stiskněte a podržte tlačítko zapnutí/vypnutí a zapněte nebo vypněte zařízení.
4. Výstup kyslíku - z tohoto výstupu je dodáván kyslík.
5. Vstup napájení - připojte napájení stříd. proudu nebo stejnosměr. proudu.
6. Komunikační port - tento port umožňuje servisnímu technikovi diagnostikovat a sledovat výkon zařízení iGo. Není pro použití pacientem.
7. Vzduchový filtr
8. Výkonový štítek (ve spodní části)
9. Větrací otvory (na každé straně)
10. Zapojení vozíku
11. Prostor pro baterii
12. Otvor v prostoru pro baterii
13. Dobíjecí baterie
14. Západky baterie
15. Zástrčka baterie
16. Kontakty baterie
17. Adaptér stříd. proudu
18. Adaptér stejnosměr. proudu

Ovládací panel iGo (obr. 1)

1. Tlačítko napájení - zapne nebo vypne systém
2. Kontrolka detekce dechu v režimu PulseDose – pokud je zařízení iGo v režimu PulseDose a nezaznamená žádné dýchání po dobu 30 sekund, světlo bliká a zvukové upozornění bude pípat každé tři sekundy, pokud je aktivováno. Je-li dech během upozornění detekován, stav upozornění se vymaže. Není-li dech během upozornění detekován, jednotka po 60 sekundách upozornění přejde na režim nepřetržitého toku. **POZNÁMKA** – J*akmile zařízení přejde na nepřetržitý tok, použijte tlačítko vybrat režim a změňte zpět na PulseDose.*
3. Kontrolka vnějšího napájení/upozornění na selhání napájení
   - 3a. Kontrolka vnějšího napájení – světlo svítí, pokud je systém iGo připojen k napájení stříd. proudu nebo stejnosměr. proudu.
   - 3b. Upozornění na selhání napájení – zvukové upozornění se ozve ve spojení s blikáním světla po dobu 15 minut, kdy se aktivuje upozornění na selhání napájení. Stisknutím tlačítka napájení se upozornění vypne.
4. Kontrolky koncentrace kyslíku
   - 4a. Zelená kontrolka běžného stavu kyslíku = běžný provoz, úroveň přijatelného kyslíku; svítí, pokud vaše zařízení iGo pracuje správně.
   - 4b. Žlutá kontrolka nízkého stavu kyslíku = zařízení pracuje pod přijatelnou úrovní kyslíku; svítí, pokud je u vašeho zařízení problém. Prostudujte si oddíl odstraňování závad
   - 4c. Červená kontrolka servisu = abnormální provoz/porucha, koncentrace pod přijatelnou úrovní kyslíku. Svítí se zvukovým upozorněním, pokud je u vašeho zařízení problém. Přepněte na záložní zdroj kyslíku. Prostudujte si oddíl odstraňování závad a/nebo kontaktujte dodavatele zařízení DeVilbiss. Nesnažte se o další údržbu.
5. Tlačítko volby režimů a kontrolka toku
   - 5a. Pomocí tlačítka vyberte režim PulseDose nebo nepřetržitý tok.
   - 5b. Světelný indikátor toku pulzuje s každým nádechem v režimu PulseDose a svítí nepřetržitě, pokud je nastaven režim nepřetržitého toku
6. Zelené kontrolky nastavení toku (1-6) a tlačítka nastavení průtoku.
   - 6a. Vaše předepsané průtoky pro režimy PulseDose a nepřetržitý tok nastavil váš dodavatel. Tato nastavení nesmíte měnit, nedá-li k tomu pokyn váš lékař.
   - 6b. Tlačítko nastavení zvýšení rychlosti průtoku a tlačítko nastavení snížení rychlosti průtoku – použijte tlačítka pro zvýšení nebo snížení průtoku, je-li změna nařízena vašim lékařem.
7. Ukazatel stavu baterie a upozornění nízkého nabití baterie – při vložení baterie ukazuje nabití baterie. Všech 6 kontrolek svítí při plném nabití zeleně. Jakmile se baterie začne vybíjet, budou vrchní kontrolky zhasínat. Když se baterie dostane na nejnižší provozní úroveň, spodní kontrolky se rozsvítí žlutě a zazní jedna krátká, zvuková výstraha. Při nabíjení baterie se kontrolky cyklicky rozsvěcují.

PŘÍSLUŠENSTVÍ

VAROVÁNÍ

Některé kyslíkové příslušenství, které není určeno pro použití se systémem přenosného kyslíku iGo, může ovlivnit jeho výkon. Pro dodávku kyslíku používejte POUZE doporučené příslušenství. Aby byl zajištěn správný provoz a bezpečnost, musí být spolu s tímto výrobkem používány pouze napájecí zdroj, kabely a adaptéry schválené výrobcem.

Sada zvlhčovače obsahuje dálkový stojan a kolenový nástavec (pouze pro použití v režimu s nepřetržitým tokem) 306DS-627
Sada adaptérů kolena zvlhčovače 444-507
Bublinkový zvlhčovač ..... Salter Labs 7600 nebo ekvivalentní
Dobíjecí baterie DeVilbiss 306D-413
Přenosný kufr na kolečkách Deluxe 306DS-635
Odnímatelný vozík na kolečkách 306DS-626
Vzduchový filtr 306DS-611
Adaptér stejnosměr. proudu 306DS-652
Adaptér stříd. proudu 306DS-651
Napájecí kabel stříd. proudu
- Napájecí kabel pro USA 306DS-601
- Napájecí kabel pro kontinentální Evropu 306DS-602
- Napájecí kabel pro UK 306DS-603
- Napájecí kabel pro Austrálii 306DS-604
- Napájecí kabel pro Čínu 306DS-605

Taška pro příslušenství iGo 306DS-655
Nabíječka baterie iGo 306CH

Pro toto zařízení lze použít mnoho typů zvlhčovačů, hadiček pro přívod kyslíku a kanyl/masek. Určité zvlhčovače a příslušenství mohou negativně ovlivnit výkon zařízení. Používejte pouze standardní nosní kanyly podporující minimální průtok 10 LPM s dodávkou PulseDose. S dodávkou PulseDose nikdy nepoužívejte dětskou nosní kanylu nebo masku (s nízkým tokem). Maska nebo nosní kanyla může být použita pro dodávku s nepřetržitým tokem a její rozměry mohou vycházet z doporučení předepsaných vaším poskytovatelem domácí péče, který by vám měl také poradit ohledně správného používání, údržby a čištění.

POZNÁMKA –*Příslušenství pro dodávku kyslíku (hadičky pacienta) musí být vybaveno zařízením, které v případě ohně přeruší dodávku kyslíku pacientovi. To znamená, že ochrana by měla být umístěna co nejblíže k pacientovi a nesmí mít nepříznivý dopad na dodávku kyslíku při běžném používání, buď v režimu provozu nepřetržitého toku nebo PulseDose.*

NASTAVENÍ VAŠEHO PŘENOSNÉHO KYSLÍKOVÉHO SYSTÉMU IGO

NEBEZPEČÍ

Zařízení iGo uchovávejte v minimální vzdálenosti 1,6 m (5 stop) od horkých nebo jiskřících předmětů nebo zdrojů otevřeného ohně. Neumísťujte zařízení v blízkosti hořlavých materiálů nebo do přímé cesty zdrojů tepla, jako je průchod pro teplo nebo topení vozidla.

VAROVÁNÍ

Před přesunutím nebo přemístěním zařízení iGo vždy odpojte napájecí kabel. Pokud tak neučiníte, může to mít za následek poškození zařízení či zranění.

1. Nepoužívejte systém přenosného kyslíku iGo, aniž byste si nejdříve přečetli důležitá bezpečnostní opatření. Dodržujte všechna varování a upozornění na výrobku a v návodu k obsluze.
2. Zařízení iGo umístěte tak, aby byla zvuková upozornění slyšet.
3. Nepoužívejte ve skříni nebo malých, uzavřených prostorech.
4. Hadičky kyslíku nasměrujte tak, aby se nezalomily a nedošlo k uzavření toku.
5. Pokud se jedná o novou jednotku, nebo jste nainstalovali novou baterii, viz oddíl první provoz baterie na straně CZ-8.
6. Zařízení umístěte v blízkosti elektrické zásuvky v minimální vzdálenosti 16 cm (6 palců) od zdí, textilií nebo jiných předmětů, které mohou znemožňovat řádný průtok vzduchu do vašeho systému iGo a z něj. Zařízení iGo by mělo být umístěno tak, aby nebylo v dosahu znečišťujících látek nebo výparů a mělo by být umístěno na dobře větraném místě tak, aby přívod a výstup vzduchu nebyl blokován. Zařízení nezakrývejte dekou, ručníkem, přikrývkou či jinak, protože může dojít k jeho přehřátí.
   POZNÁMKA – Zařízení iGo nezapojujte do prodlužovacího kabelu nebo do zásuvky ovládané vypínačem. Do elektrické zásuvky by neměla být zapojena žádná jiná zařízení.

Před uvedením systému iGo do provozu

1. Vždy zkontrolujte, zda je vzduchový filtr čistý. Správné čištění tohoto filtru je vysvětleno v oddíle Péče o váš systém iGo.
2. Zkontrolujte, zda nejsou ventilační otvory blokovány.
3. K výstupu kyslíku připojte vhodná příslušenství.

   Připojení hadiček pro přívod kyslíku:

   a. Připojte hadičku k výstupu kyslíku. Ujistěte se, že je bezpečně upevněná.

   Připojení hadiček pro přívod kyslíku se zvlhčováním:

   POZNÁMKA–*Zvlhčovač může být použit POUZE v režimu nepřetržitého toku. Zvlhčovač nepoužívejte v režimu PulseDose.*

   a. Připevněte koleno adaptéru zvlhčovače přímo do láhve zvlhčovače. Hadičku kyslíku (max. 50’) připojte ke kolenu adaptéru zvlhčovače a výstupu kyslíku. Ujistěte se, že je bezpečně dotažená. Láhev zvlhčovače umístěte na stojan zvlhčovače a zajistěte jej na stabilním, rovném povrchu v blízkosti pacienta, kde bude v bezpečí a nepřevrátí se. Láhev zvlhčovače musí zůstat ve vzpřímené poloze, aby se zabránilo přístupu vody do kanyly.
4. Lékař vám předepsal nosní kanylu. Ve většině případů již budou připojené k hadičce pro přívod kyslíku. Pokud ne, připojte je podle pokynů výrobce. Hadičku kanyly (max. 7’) připevněte přímo do láhve zvlhčovače.

   POZNÁMKA–*V režimu PulseDose používejte pouze standardní nosní kanylu. Nikdy s dodávkou PulseDose nepoužívejte dětskou nosní kanylu (s nízkým průtokem). V*

režimu nepřetržitého toku lze použít jakoukoli nosní kanylu.

5. Při mobilním použití se ujistěte, že je nainstalovaná plně nabitá baterie a je přibaleno nezbytné příslušenství (např. napájecí kabely/adaptéry stříd. proudu nebo stejnosměr. proudu).

Volba zdroje napájení pro iGo

Zařízení iGo je lehký, přenosný kyslíkový koncentrátor, který je možné provozovat přímo ze tří různých zdrojů energie: (1) Napájení na střídavý proud stříd. proudu (2) Napájení na stejnosměrný proud stejnosměr. proudu nebo (3) Dobíjecí baterie.

VAROVÁNÍ

Napájecí kabely/adaptéry nevystavujte vodě nebo rozlitým tekutinám či kapkám. Může dojít k úrazu elektrickým proudem nebo vážnému zranění.

Nevhodné používání elektrických napájecích kabelů, zástrček a/nebo adaptérů může způsobit popáleniny, požár nebo riziko úrazu elektrickým proudem. Nepoužívejte napájecí kabel/adaptér, který je poškozen.

Zařízení nebo příslušenství nepoužívejte ve stojaté vodě a neponořujte jej do vody nebo jej nevystavujte vodě. Pouzdro zařízení iGo neposkytuje ochranu proti škodlivým účinkům vniknutí tekutiny. Může dojít k úrazu elektrickým proudem nebo poškození jednotky.

Provoz na střídavý proud

Zařízení iGo obsahuje univerzální adaptér stříd. proudu, který se připojuje k napájecímu kabelu stříd. proudu pro použití doma nebo tam, kde je standardní napájení k dispozici. Použití napájení stříd. proudu:

1. Adaptér stříd. proudu připojte tak, aby byla šipka na pojistném kroužku zástrčky zarovnána s bílou tečkou na zásuvce zařízení. Zatlačte, dokud se pojistný kroužek nepatrně nezmáčkne proti směru hodinových ručiček, pak se opět vrátí do zarovnání s tečkou na zásuvce. Pro odpojení: uchopte zástrčku, otočte proti směru hodinových ručiček a vytáhněte. Pokud je vše správně připojeno, rozsvítí se na adaptéru stříd. proudu zelená kontrolka a na ovládacím panelu se rozsvítí kontrolka externího napájení.
2. Napájecí kabel stříd. proudu připojte k adaptéru a do uzemněné elektrické zásuvky. Zařízení iGo nezapojujte do prodlužovacího kabelu nebo do zásuvky ovládané vypínačem. Do elektrické zásuvky by neměla být zapojena žádná jiná zařízení.
   POZNÁMKA – *Použití s uzemněnou, 3kolíkovou zásuvkou. Z kabelu NEODSTRAŇUJTE uzemňovací kolík. Používejte pouze schválené kabely společností DeVilbiss.*
   POZNÁMKA – *Napájecí kabel použitý se zařízením iGo musí splňovat požadavky země, kde se výrobek používá.*

Provoz na stejnosměrný proud

Vaše zařízení iGo zahrnuje adaptér stejnosměr. proudu, který umožňuje systému pracovat s napájením stejnosměr. proudu ze zásuvek příslušenství, jako jsou například v motorových vozidlech.

1. Zjistěte hodnotu pojistky ve vašem vozidle. Hodnota musí být 15 AMP nebo vyšší — podívejte se na návod k obsluze vašeho vozidla, nebo se podívejte na pojistkovou desku ve vozidle.
2. **Nastartujte vozidlo. POZNÁMKA**–*Systém iGo nebo adaptér stejnosměr. proudu nenechávejte zapojený do vozidla, které není nastartované, nebo se nepokoušejte nastartovat vozidlo, pokud je adaptér stejnosměr. proudu připojený k vozidlu. Může dojít k vybití baterie vozidla.*
3. Adaptér stejnosměr. proudu vložte do vstupu napájení na straně zařízení iGo. Adaptér připojte tak, aby byla šipka na pojistném kroužku zástrčky zarovnána s bílou tečkou na zásuvce zařízení. Zatlačte, dokud se pojistný kroužek nepatrně nezmáčkne proti směru hodinových ručiček, pak se opět vrátí do zarovnání s tečkou na zásuvce. Pro odpojení: uchopte zástrčku, otočte proti směru hodinových ručiček a vytáhněte.
4. Ujistěte se, že je napájecí port stejnosměr. proudu čistý, a lze jej správně propojit. Druhý konec adaptéru stejnosměr. proudu vložte do napájecího portu stejnosměr. proudu příslušenství vozidla. Při správném připojení a napájení ze zdroje stejnosměr. proudu se na adaptéru stejnosměr. proudu rozsvítí zelená kontrolka a na ovládacím panelu se rozsvítí kontrolka externího napájení.
5. Zařízení iGo a adaptér stejnosměr. proudu ve vašem vozidle zabezpečte a zkontrolujte, zda nejsou blokovány průduchy ventilace pro přívod a odvod vzduchu.

POZNÁMKA–*Baterie se při připojení k napájecímu portu stejnosměr. proudu příslušenství nebude nabíjet.*

Provoz na baterie

VAROVÁNÍ

Elektronika je citlivá na statickou energii a může zde existovat riziko úrazu elektrickým proudem. Pokud je baterie vyjmuta, nedotýkejte se kontaktů v prostoru pro baterii nebo na baterii. Komunikační port je citlivý i na elektrostatickou elektřinu a nesmíte se jej dotýkat.

Zařízení iGo lze také napájet pomocí dobíjecí baterie. Pokud je baterie nainstalována a je k dispozici dostatek energie, zařízení iGo bude nabíjet baterii kdykoli, kdy bude k dispozici napájení stříd. proudu a teplota baterie bude pod bezpečnou nabíjecí teplotou. V případě přerušení externího napájení se zařízení iGo automaticky přepne na baterii (je-li nainstalována). Po obnovení externího napájení stříd. proudu bude zařízení iGo přijímat energii z externího zdroje a nabíjet baterii.

Instalace baterie: Západky baterie vložte do příslušných otvorů v prostoru pro baterii a zatlačte na baterii, dokud není upevněná a v jedné rovině se zadní části systému. Když bude baterie správně nainstalována a zařízení iGo bude zapnuto, zobrazí se na ovládacím panelu indikátor stavu baterie. (Pokud NEMÁTE nainstalovánu baterii, indikátor stavu baterie se nerozsvítí).

Vyjmutí baterie: Zástrčku baterie zatlačte dolů. Baterie se nakloní tak, že ji můžete snadno uchopit a vyjmout. **UPOZORNĚNÍ** – *Když je baterie vyjmuta, komunikační port není chráněný. K tomuto portu nepřipojujte žádné kabely. Slouží pouze pro servis. Kontakty baterie uvnitř prostoru pro baterii a na baterii jsou rovněž nechráněné a nesmíte se jich dotýkat.*

Kapacita baterie: Kapacita baterie svítí na ovládacím panelu. Délku provozní doby určují různé faktory, jako je stáří baterie, rychlost toku a provoz s režimem PulseDose nebo nepřetržitým režim. Následující tabulka uvádí odhady doby, kdy bude nová, plně nabitá iGo baterie fungovat.

Běžná doba provozu nové baterie

Nastavení	Nepřetržitý tok	PulseDose (20 BPM)
1,0	4,0 hodiny	5,4 hodiny
2,0	2,4 hodiny	4,7 hodiny
3,0	1,6 hodiny	4,0 hodiny
4,0	—	3,5 hodiny
5,0	—	3,2 hodiny
6,0	—	3,0 hodiny

POZNÁMKA–*Před cestou zkontrolujte úroveň nabití baterie. Baterie se v průběhu času vybíjí.*

VAROVÁNÍ

Kovové kontakty baterie nezkratujte pomocí kovových předmětů, jako jsou klíče či mince. Mohlo by dojít k jiskření nebo nadměrnému teplu.

Baterii neupravujte, nerozebírejte, nepropichujte nebo ji nedrťte. Uvnitř baterie nejsou žádné opravitelné součásti. Baterii neotevírejte. Elektrolyt baterií může být při požití jedovatý a může být škodlivý pro pokožku a pro oči. Baterii uchovávejte mimo dosah dětí.

Vystavení baterie působení vody či jiných kapalin může způsobit zranění osob.

Vyměňujte baterii pouze za dobíjecí baterii schválenou společností DeVilbiss. Systém iGo může fungovat pouze s baterií DeVilbiss. Použití poškozené nebo neschválené baterie může poškodit zařízení a představuje riziko požáru nebo výbuchu a může způsobit zranění osob a zneplatnit záruku.

Při špatném zacházení může baterie používaná v tomto zařízení představovat riziko požáru nebo popálení chemickými látkami. Nerozebírejte, nelikvidujte spalováním nebo nevystavujte baterii teplotám nad 60 °C (140 °F), například ve vozidle zaparkovaném na slunci nebo během horkého dne.

Baterii vraťte vašemu dodavateli, aby ji řádně zlikvidoval.

UPOZORNĚNÍ – *Dávejte pozor, aby baterie NESPADLA a nevystavujte ji mechanickým otřesům.*

UPOZORNĚNÍ – *Baterii používejte jen pro její zamýšlený účel.*

POZNÁMKA – *Provozní doba se bude se stářím baterie snižovat.*

POZNÁMKA – *Pokud není baterie používána, skladujte ji na chladném a suchém místě, abyste zajistili její dlouhou životnost.*

POZNÁMKA – *Nabíjení baterie při teplotě pod 10 °C (50 °F) nebo nad 40 °C (104 °F) může snížit její výkon. Baterie se při teplotě nad 45 °C nebude nabíjet.*

POZNÁMKA – *Po každém použití baterii plně dobijte.*

POZNÁMKA – *Dobu provozuschopnosti také negativně ovlivňuje, ponecháte-li baterii ve vybitém stavu.*

POZNÁMKA KE SKLADOVÁNÍ – *Baterie by měla být nabitá alespoň jednou za 3 měsíce.*

První provoz na baterie

Nová baterie dodaná s přenosným kyslíkovým systémem iGo není plně nabitá. Před prvním použitím zařízení iGo musíte nainstalovat baterii a zcela ji vybít a poté zcela nabít.

1. Použijte pouze napájení z baterie, zařízení iGo ponechte v provozu, dokud se baterie zcela nevybije. Zařízení se vypne a zazní alarm o výpadku napájení.
2. Připojte napájecí kabel stříd. proudu a zapojte jej do sítě, abyste baterii zcela nabili. To může trvat až 4,5 hodiny nepřetržitého nabíjení.

V případě výpadku napájení se přenosný kyslíkový systém iGo automaticky přepne na baterii, je-li nainstalována. Po obnovení napájení stříd. proudu se baterie začne znovu automaticky nabíjet. V případě, že baterie není během přerušení napájení k dispozici, aktivuje se upozornění o výpadku napájení a provoz zařízení iGo se zastaví. Po obnovení napájení bude jednotka pokračovat v produkci kyslíku, pokud nebylo tlačítko napájení stisknuto, aby se zastavilo upozornění o výpadku napájení.

Běžná doba dobíjení baterie

Běžná doba pro dobití baterie z plně vybitého stavu je 2,0 hodiny až 4,5 hodiny v závislosti na nastavení toku. Je-li baterie příliš horká, nabíjení nezačne běžet, dokud se dostatečně neochladí. Extrémní teplota (vysoká nebo nízká) může dobu nabíjení prodloužit.

PROVOZ VAŠEHO SYSTÉMU IGO

VAROVÁNÍ

Zařízení iGo nenechávejte běžet, pokud jej nepoužíváte. Kanylu nenechávejte bez dozoru, pokud jednotka dodává kyslík. Vysoké koncentrace kyslíku mohou způsobit rychlé hoření. Zařízení uchovávejte v dobře větrané oblasti.

1. Před použitím zkontrolujte, zda je na místě vzduchový filtr. Pokud vzduchový filtr potřebuje vyčistit, umyjte jej mýdlovou vodou a před použitím nechte vyschnout. Pokud je to nutné, vyměňte za nový vzduchový filtr.
2. Zapojte jednotku do napájení stříd. proudu, napájení stejnosměr. proudu nebo se ujistěte, že je nainstalována nabitá baterie.
   POZNÁMKA – *Pokaždé, když je stisknuto tlačítko, nebo když dojde ke změně zdroje napájení, vydá zařízení iGo krátké akustické zapípání.*
3. Hadičky připojte k výstupu kyslíku a kanyly.

NEBEZPEČÍ

Pokud se hadičky během provozu odpojí, zařízení iGo na to neupozorní. Zkontrolujte tok v kanyle a ověřte dodávku kyslíku.

4. Připojte standardní nosní kanylu k výstupu kyslíku a k nosu a tváři. Přes kanylu dýchejte normálním způsobem.
   UPOZORNĚNÍ – *Aby byl zajištěn dostatečný tok dodávky kyslíku, délka hadiček nesmí přesáhnout 15,2 m (50 stop) při použití režimu nepřetržitého toku a nesmí přesáhnout 10,5 m (35 stop) při provozu v režimu PulseDose pro adekvátní detekci dechu.*
5. Stiskněte tlačítko napájení a zapněte zařízení iGo. Pokud je zařízení zapnuté, všechny kontrolky na ovládacím panelu se krátce rozsvítí a bude krátce aktivováno zvukové upozornění.
   a. Při použití externího napájení:
      1) V režimu PulseDose: Po několika sekundách bude svítit už jen kontrolka externího napájení, normálního stavu kyslíku a průtoku. Indikátor toku bude s každým dechem pulzovat. Je-li nainstalována baterie, kontrolky stavu baterie budou svítit a indikovat úroveň nabití baterie nebo se budou cyklicky rozsvěcovat a indikovat, že se baterie nabíjí.
      2) V režimu nepřetržitého toku: Po několika sekundách bude svítit už jen kontrolka externího napájení, normálního stavu kyslíku, indikátor toku a průtoku. Je-li nainstalována baterie, kontrolky stavu baterie budou svítit a indikovat úroveň nabití baterie nebo se budou cyklicky rozsvěcovat a indikovat, že se baterie nabíjí.
   b. Při použití napájení z baterie:
      1) V režimu PulseDose: Po několika sekundách bude svítit už jen kontrolka normálního stavu kyslíku a průtoku. Kontrolky stavu baterie se také rozsvítí a budou indikovat úroveň nabití baterie. Indikátor toku bude s každým dechem pulzovat.
      2) V režimu nepřetržitého toku: Po několika sekundách bude svítit už jen kontrolka normálního stavu kyslíku a indikátor průtoku a toku. Kontrolky stavu baterie se také rozsvítí a budou indikovat úroveň nabití baterie.

   POZNÁMKA–*Zařízení DeVilbiss iGo je vybaveno snímacím zařízením kyslíku (OSD®) k monitorování čistoty kyslíku, jakmile je proces stabilizace kyslíku dokončen*

(přibližně po prvních 20 minutách provozu). Po stabilizaci monitoruje OSD čistotu kyslíku a upozorní, pokud čistota klesne pod přijatelnou úroveň.

6. Chcete-li změnit režim dodávání, stiskněte tlačítko volby režimu. Zařízení iGo přijde na poslední režim a použité nastavení toku.
   a. Provoz nepřetržitého toku - při provozu v režimu nepřetržitého toku bude protékat hadičkami a nosní kanylou nepřetržitá dodávka kyslíku.
   b. Provoz PulseDose - při provozu v režimu PulseDose zapípá po 30 sekundách upozornění, pokud není detekováno dýchání. Pokud uplyne dalších 60 sekund a dýchání není detekováno, přepne se jednotka do režimu nepřetržitého tok s naposledy použitým nastavením nepřetržitého toku.

   POZNÁMKA–*Režim PulseDose dramaticky prodlužuje dobu použití přenosného kyslíkového systému iGo a nabízí zvýšenou mobilitu s větším pohodlím a vyšší efektivitou. Pro mnoho uživatelů je dodávka kyslíku v režimu PulseDose pohodlnější než systémy s dodávkou nepřetržitého toku.*

VAROVÁNÍ

Nastavení toku PulseDose by mělo být určeno pro každého pacienta individuálně. Nastavení z aplikací nepřetržitého toku nemusí být použitelné pro režim PulseDose.

Stejně jako u zařízení pro úsporu kyslíku nebude zařízení iGo pravděpodobně schopno detekovat některé dýchací potíže v režimu PulseDose.

UPOZORNĚNÍ – *Nepoužívejte s jiným zařízením (tj. zvlhčovač vzduchu, rozprašovač atd.), pokud je zařízení v režimu dodávky PulseDose. Zařízení iGo nebude detekovat dýchání a přepne se na výchozí nepřetržitý tok.*

POZNÁMKA – *V režimu dodávky PulseDose nesmí být použita dětská kanyla nebo kanyla s nízkým průtokem. Menší průměr kanyly způsobí příliš velký zpětný tlak a ovlivní objem dodávaného kyslíku.*

POZNÁMKA – *Režim PulseDose dodává kyslík ve velmi krátkých „vyfouknutích". Nedodává kyslík nepřetržitě. Doba, po kterou režim PulseDose dodává kyslík, se nebude lišit od nádechů. Čas je nastaven ve vztahu k nastavení užívání pacienta.*

POZNÁMKA – *Pokud budete provozovat zařízení iGo v režimu PulseDose, bude baterie fungovat delší provozní dobu.*

7. Zkontrolujte průtok, abyste se ujistili, že je nastaven na hodnotu vašeho nastavení užívání. Je-li nutná úprava, použijte tlačítka nastavením průtoku a nastavte průtok předepsaný vaším lékařem. **POZNÁMKA –** *Váš dodavatel zařízení DeVilbiss vám mohl přednastavit tok tak, aby nebylo možné nastavení měnit.*

VAROVÁNÍ

Za určitých okolností může být léčba kyslíkem riziková. Používání koncentrátoru kyslíku je vhodné nejprve konzultovat s lékařem. Je velmi důležité postupovat v souladu s předepsaným způsobem užívání kyslíku. Nenavyšujte ani nesnižujte průtok kyslíku – konzultujte to se svým lékařem.

8. Když přestanete zařízení iGo používat, stiskněte a podržte tlačítko napájení, abyste zařízení vypnuli. Pokud není zařízení iGo používáno, uložte jej na chladném a suchém místě.

CESTOVÁNÍ

Zařízená iGo má dvě možnosti přenositelnosti. Obě jsou pro použití na površích pro pěší:

Přenosný kufr na kolečkách

1. Umístěte zařízení iGo do přenosného kufru.
2. Přenosný kufr má jeden otvor pro kanylu a jeden pro externí připojení napájení. Má také několik otvorů chráněných mřížkou pro proudění vzduchu. Vzduchové otvory nikdy ničím neblokujte. Nepoužívejte žádný jiný kufr než ten, který je schválený společností DeVilbiss.
3. Pro úpravu výšky držadla buď vytáhněte držadlo nahoru a/nebo stiskněte tlačítko a zatlačte držadlo dolů.

   UPOZORNĚNÍ – Zařízení iGo je třeba vzít jako příruční zavazadlo, pokud cestujete letadlem. Pokud odbavujete zařízení iGo jako zavazadlo, musí být zabaleno v ochranném pouzdře. Přenosný kufr na kolečkách neposkytuje dostatečnou ochranu, pokud zařízení iGo odbavujete jako zavazadlo.

Odnímatelný vozík na kolečkách

1. Zarovnejte otvory pro umístění na spodní straně jednotky s výčnělky na vozíku.
2. Zarovnejte šroub k vložce na zadní straně zařízení iGo a kolečka na vozíku dotáhněte rukou.
3. Stisknutím tlačítka na držadle vozíku upravte výšku.

   UPOZORNĚNÍ – *Při přepravě zařízení iGo je třeba dbát na to, aby se zabránilo nadměrným otřesům.*

   POZNÁMKA – *Před zahájením cesty, ověřte u dodavatele DeVilbiss možnosti (např. náhradní baterie/kabel stříd. proudu pro použití na místě určení). Viz Příslušenství pro příslušný kabel.*

ZÁLOŽNÍ ZDROJ KYSLÍKU

Jako předběžné opatření Vám může dodavatel zařízení DeVilbiss poskytnout záložní zdroj kyslíku. Pokud dojde k přerušení dodávky elektrické energie do zařízení nebo zařízení nefunguje správně, zazní zvuková signalizace pro pacienta, která vás upozorní, abyste přepnuli přístroj na záložní zdroj kyslíku (pokud je k dispozici). Kontaktujte svého dodavatele zařízení DeVilbiss.

VAROVÁNÍ

Dostupnost alternativního zdroje kyslíku se doporučuje v případě výpadku napájení nebo mechanické poruchy. Ohledně požadovaného typu záložního systému se obraťte na svého lékaře. Neignorujte upozornění.

ODSTRAŇOVÁNÍ ZÁVAD

Následující tabulka věnovaná odstraňování závad vám pomůže vyhodnotit a odstranit drobné závady zařízení iGo. Pokud navrhované postupy nepomáhají, přepněte přístroj na záložní zdroj kyslíku a kontaktujte svého poskytovatele domácí péče DeVilbiss. Nesnažte se o další údržbu.

VAROVÁNÍ

Neodstraňujte kryty, aby nevzniklo riziko úrazu elektrickým proudem. Neobsahuje žádné vnitřní součásti, které by byly opravitelné uživatelem. Kryty může odstranit výhradně kvalifikovaný dodavatel společnosti DeVilbiss/technik pro domácí péči společnosti DeVilbiss.

PŘÍZNAK	MOŽNÁ PŘÍČINA	NÁPRAVA
Zařízení nefunguje. Při stisknutí a podržení vypínače po dobu 1 sekundy se nerozsvítí žádné kontrolky a nic se nestane.	1. Nebylo podrženo tlačítko zapnutí.	1. Stiskněte tlačítko napájení a podržte po dobu 1 sekundy.
	2. Žádné externí napájení a žádná nainstalovaná nabitá baterie.	2. Připojte externí napájení nebo nainstalujte nabitou baterii.
	3. Selhání zařízení.	3. Kontaktujte svého dodavatele zařízení DeVilbiss.
Zařízení nefunguje. Kontrolka externího napájení bliká se zvukovým upozorněním. Je aktivováno upozornění na selhání napájení.	1. Napájecí kabel stříd. proudu není řádně zapojen do zásuvky nebo není připojen adaptér stejnosměr. proudu.	1. Zkontrolujte připojení napájecího kabelu k zásuvce a připojení adaptéru k zařízení.
	2. Není nainstalovaná nabitá baterie nebo je baterie vadná.	2. Nainstalujte nabitou baterii nebo se obraťte na dodavatele s žádostí o náhradní baterii.
	3. Zásuvka není pod proudem.	3. Zkontrolujte domácí jistič a v případě potřeby jej vypněte a znovu zapněte. Pokud se bude situace opakovat, použijte jinou zásuvku.
	4. Vadný adaptér stříd. proudu.	4. Kontaktujte svého dodavatele zařízení DeVilbiss.
	5. Vadná zásuvka napájecího portu příslušenství stejnosměr. proudu.	5. Zkontrolujte pojistku automobilu.
	6. Vadný adaptér stejnosměr. proudu.	6. Kontaktujte svého dodavatele zařízení DeVilbiss.
Kontrolka, která detekuje dýchání, bliká a je slyšet zvukové upozornění (pouze v režimu PulseDose). Zařízení je nastaveno na režim PulseDose, ale změnilo se na režim nepřetržitého toku, protože nebyl detekován žádný dech.	1. Ucpaná kanyla nebo kyslíkové hadičky.	1. Odpojte kanylu. Pokud dojde k obnovení správného průtoku, vyčistěte ji nebo vyměňte, je-li třeba. Odpojte hadičku pro přívod kyslíku od výstupu kyslíku. Pokud dojde k obnovení správného průtoku, zkontrolujte, zda není hadička pro přívod kyslíku ucpaná nebo zauzlená. Je-li třeba, vyměňte ji.
	2. Kanyla není správně nastavena.	2. Zkontrolujte všechna připojení kanyly, abyste se ujistili, že jsou těsná a upravte kanylu tak, aby pohodlně seděla na nosu. Ujistěte se, že hadičky nejsou zalomeny.
	3. Příliš dlouhá hadička/kanyla.	3. Vyměňte za kratší hadičku/kanylu.
	4. Připojený zvlhčovač.	4. Demontujte zvlhčovač.
	5. Je používána kanyla s nízkým průtokem.	5. Nahraďte standardní kanylou.
	6. Je zablokován atmosférický tlakový port.	6. Odstraňte překážku.
	7. Pacient není vhodný pro dodávku v režimu PulseDose. **POZNÁMKA** - *Zařízení se automaticky přepne do režimu nepřetržitého toku, pokud je tento stav napraven.*	7. U pacientů, kterým se nepodařilo spustit zařízení (například dýchací zařízení s uzavřeným měkkým patrem), použijte dodávku v režimu nepřetržitého chodu.
Nelze nastavit/změnit rychlost průtoku.	1. Váš dodavatel uzamkl průtok.	1. Kontaktujte svého dodavatele zařízení DeVilbiss.
	2. Selhání zařízení.	2. Kontaktujte svého dodavatele zařízení DeVilbiss.
Svítí žlutá kontrolka nízkého stavu kyslíku. **NEBO** Svítí červená kontrolka potřeba údržby se zvukovým upozorněním. Svítí kontrolky externího napájení nebo napájení baterie. Zařízení pracuje.	1. Vzduchový filtr je zablokovaný.	1. Zkontrolujte vzduchový filtr. Je-li filtr znečištěný, umyjte jej podle následujících pokynů.
	2. Otvor pro výstup vzduchu je zablokovaný.	2. Zkontrolujte oblast kolem otvoru pro výstup vzduchu a ujistěte se, že není zablokován.
Svítí červená kontrolka „Potřeba údržby“. Svítí kontrolky externího napájení nebo napájení baterie. Zvukové upozornění je aktivní. Zařízení nefunguje.	1. Vzduchový filtr je zablokovaný.	1. Zkontrolujte vzduchový filtr. Je-li filtr znečištěný, umyjte jej podle následujících pokynů.
	2. Otvor pro výstup vzduchu je zablokovaný.	2. Zkontrolujte oblast kolem otvoru pro výstup vzduchu a ujistěte se, že není zablokován.
	3. Jednotka je přehřátá.	3a. Nechte zařízení vychladnout a zkuste to znova. 3b. Přesuňte zařízení na chladnější místo.
Aktivováno upozornění na selhání napájení (bliká kontrolka externího napájení a je slyšet zvukové upozornění).	1. Baterie je zcela vybitá.	1. Nabijte baterii.
	2. Ztráta externího napájení bez nainstalované baterie.	2. Nainstalujte baterii nebo připojte k externímu napájení.

PŘÍZNAK	MOŽNÁ PŘÍČINA	NÁPRAVA
Bliká červená kontrolka potřeby údržby. Kontrolka toku bliká. Zvukové upozornění je aktivní. Zařízení pracuje.	1. Kanyla nebo hadička pro přívod kyslíku je zablokovaná nebo poškozená.	1. Odpojte kanylu. Pokud dojde k obnovení správného průtoku, vyčistěte ji nebo vyměňte, je-li třeba. Odpojte hadičku pro přívod kyslíku od výstupu kyslíku. Pokud dojde k obnovení správného průtoku, zkontrolujte, zda není hadička pro přívod kyslíku ucpaná nebo zauzlená. Je-li třeba, vyměňte ji.
Zařízení při použití s nabitou baterií nefunguje. Aktivuje se alarm selhání napájení.	1. Baterie se přehřívá.	1. Nechte baterii vychladnout.
Je připojen adaptér stejnosměr. proudu. Zařízení běží z baterie nebo neběží. Nerozsvítí se kontrolka externího napájení.	1. Špatný kontakt na zdroj napájení stejnosměr. proudu.	1. Ujistěte se, že napájecí zásuvka příslušenství stejnosměr. proudu je čistá a lze ji správně propojit. Vložte druhý konec adaptéru stejnosměr. proudu do napájecí zásuvky příslušenství stejnosměr. proudu vozidla.
	2. Napájení ze zdroje vozidla (konektor příslušenství k vozidlu) klesl pro adaptér stejnosměr. proudu příliš nízko.	2. Pokud zdroj napájení vozidla klesne pro adaptér stejnosměr. proudu příliš nízko, iGo se vrátí na provoz přes baterii (je-li k dispozici) nebo ukončí provoz, dokud není napájení obnoveno.
	3. Spálená pojistka ve vozidle.	3. Zkontrolujte pojistku, a je-li to nutné, vyměňte ji.
Kontrolka nejnižšího stavu baterie je žlutá. Zařízení jednou pípne.	1. Baterii je třeba nabít.	1. Zařízení zapojte do napájecího zdroje stříd. proudu nebo vyměňte vybitou baterii za nabitou baterii.
		2. Pro provoz zařízení zapojte zařízení do zásuvky příslušenství stejnosměr. proudu (při napájení stejnosměr. proudu se baterie nebude nabíjet).
Kontrolky stavu baterie nikdy neukazují, že je baterie plně nabitá.	1. Baterii je třeba uvést do vhodného stavu.	1. Zcela baterii vybijte a pak ji znovu nabijte.
	2. Vadná baterie.	2. Kontaktujte svého dodavatele zařízení DeVilbiss.
Kontrolka nejnižšího stavu baterie bliká.	1. Jednotka je vybavena vestavěnou zkoušku baterie a baterie se kontroluje.	1. Pokud kontrolka bliká déle než 5 minut, baterie je vadná. Obraťte se na vašeho dodavatele DeVilbiss a požádejte o výměnu.
Při provozu z adaptéru stejnosměr. proudu zní akustický alarm přerušovaně.	1. Vozidlo není nastartováno.	1. Nastartujte vozidlo.
	2. Špatný kontakt na zdroj napájení stejnosměr. proudu.	2. Ujistěte se, že napájecí port zásuvky je čistý a lze jej správně propojit. Adaptér stejnosměr. proudu zapojte do napájecí zásuvky příslušenství stejnosměr. proudu vozidla.
	3. Elektrický systém vozu je přetížený nebo vadný.	3. Když je zařízení iGo připojeno, nechte elektrický systém zkontrolovat kvalifikovaným technikem.
Krátká doba chodu baterie.	1. Baterii je třeba znovu uvést do vhodného stavu.	1. Proveďte úplné vybití, a poté baterii nabijte na 100 %.
	2. Vzduchový filtr je zablokovaný.	2. Zkontrolujte vzduchový filtr. Je-li filtr znečištěný, umyjte jej podle následujících pokynů.
	3. Otvor pro výstup vzduchu je zablokovaný.	3. Zkontrolujte oblast kolem otvoru pro výstup vzduchu a ujistěte se, že není zablokován.
	4. Tlumič sacího filtru je zablokován.	4. Vyměňte sací tlumič/filtr.
Pokud se objeví jakékoli jiné problémy s vaším zařízením iGo.		1. Zařízení vypněte a přepněte na rezervní kyslíkový systém. Ihned kontaktujte svého dodavatele zařízení DeVilbiss.

PÉČE O PŘENOSNÝ KYSLÍKOVÝ SYSTÉM DEVILBISS IGO

VAROVÁNÍ

Před jakýmkoli čištěním, zařízení vypněte a odpojte od napájení stříd. proudu nebo stejnosměr. proudu.

Nepoužívejte lubrikanty, oleje nebo tuky.

Vzduchový filtr

Vzduchový filtr byste měli čistit alespoň jednou týdně. Při čištění postupujte následovně:

1. Demontujte vzduchový filtr.
2. Umyjte v roztoku teplé vody a přípravku na mytí nádobí.
3. Důkladně opláchněte pod teplou kohoutkovou vodou a utřete do sucha. Před opětovnou instalací by měl být filtr zcela suchý.
   UPOZORNĚNÍ – *Zařízení neprovozujte bez vzduchového filtru, nebo pokud je filtr vlhký, aby nedošlo k poškození výrobku.*
   POZNÁMKA – *Zařízení má vnitřní vstupní filtr, který musí být kontrolován kvalifikovaným dodavatelem/technikem každé 3 roky.*

Adaptér stříd. proudu a napájecí kabel/adaptér stejnosměr. proudu

Napájecí kabely a adaptéry musí být podle potřeby vyčištěny. Při čištění postupujte následovně:

1. Před čištěním odpojte kabely od zařízení iGo.
2. Kabely vyčistěte pomocí vlhkého hadříku a neagresivního čisticího prostředku a otřete do sucha.

Kanyla/maska, hadičky a láhev zvlhčovače

Kanylu/masku, hadičky a láhev zvlhčovače vyčistěte a vyměňte podle pokynů výrobce.

Vnější kryty a dobíjecí baterie DeVilbiss

VAROVÁNÍ

Kryty zařízení iGo neodstraňujte, aby nedošlo k úrazu elektrickým proudem. Kryty může odstranit výhradně kvalifikovaný dodavatel společnosti DeVilbiss. Přímo na kryty neaplikujte tekutiny a nepoužívejte žádná rozpouštědla ani čistidla na bázi ropy.

Nedoporučuje se používání agresivních chemikálií (včetně alkoholu). Pokud je nutné baktericidní čištění, je třeba použít prostředek bez alkoholu, aby nedošlo k nevratnému poškození.

Vnější kryty a dobíjecí baterie musí být podle potřeby vyčištěny. Při čištění postupujte následovně:

1. Baterie by měla zůstat nainstalovaná a kryty otřeny dočista. Pokud je baterie vyjmuta, otřete prostor pro baterii a baterii pouze suchým hadříkem.
2. Vnější kryty zařízení iGo vyčistěte pomocí vlhkého hadříku a neagresivního čisticího prostředku a otřete do sucha.

Pokud je zařízení vystaveno nakažlivým patogenům, obraťte se pro pokyny na dodavatele.

Přenosný kufr na kolečkách a odnímatelný vozík na kolečkách

Přenosný kufr a/nebo vozík musí být podle potřeby vyčištěny. Při čištění postupujte následovně:

1. Před čištěním vyjměte zařízení iGo z kufru nebo z vozíku.
2. Kufr nebo vozík vyčistěte pomocí vlhkého hadříku a neagresivního čisticího prostředku a otřete do sucha.

Skladování baterie

Pokud není baterie používána, musí být uložena na chladném a suchém místě.

Likvidace baterie / likvidace zařízení a příslušenství

Baterie je dobíjecí a lze ji recyklovat. Při likvidaci součástí přístroje dbejte místních předpisů a plánů recyklace. Dobíjecí baterii nelikvidujte. Před jakoukoli likvidací baterie nebo komponentů zařízení iGo se obraťte na dodavatele DeVilbiss

POZNÁMKY DODAVATELE – ČIŠTĚNÍ A DEZINFEKCE PŘI ZMĚNĚ PACIENTA

POZNÁMKA – *Doporučení pro preventivní údržbu, kterou je nutno vykonat v tříletých intervalech, jsou uvedena v servisním protokolu, který je k dispozici na webovýchs tránkách společnosti DeVilbiss Healthcare nebo je můžete získat od zákaznického servisu.*

Pokud byly zdravotní přístroje již pacientem použity, je třeba předpokládat kontaminaci lidskými patogenními bakteriemi (pokud neexistuje důkaz o opaku). Další pacient, uživatel nebo třetí strana by měli být chráněni pomocí odpovídající manipulace a přípravy. Když tedy dojde ke změně pacienta, musí být chráněny osoby, které přístroj přepravují a manipulují s ním. Než začne přístroj používat další pacient, je třeba jej důkladně sterilizovat, tj. vyčistit a vydezinfikovat vyškolenými pracovníky. Kompletní sterilizaci smí provádět pouze výrobce nebo kvalifikovaný dodavatel/servisní technik DeVilbiss.

POZNÁMKA –*Pokud nelze zajistit kompletní sterilizaci koncentrátoru kvalifikovaným dodavatelem/servisním technikem DeVilbiss, nesmí být přístroj dalším pacientem používán!*

Společnost DeVilbiss Healthcare doporučuje, aby výrobce nebo kvalifikovaná třetí strana mezi použitím různými pacienty provedl(a) alespoň následující opatření.

POZNÁMKA – *V době plánované preventivní údržby by měly být tyto kroky provedeny společně s potřebnými servisními zásahy.*

1. Zlikvidujte všechny součásti příslušenství, které nejsou vhodné pro opětovné použití, tj. zejména hadičky pro přívod kyslíku, nosní kanylu/masku, konektor výstupu kyslíku a láhev zvlhčovače.
2. Vyčistěte a vydezinfikujte externího všechny části skříně včetně napájecího kabelu vhodným dezinfekčním prostředkem, např. Microbac Forte, Terralin®, Aldahol, Cidex OPA nebo Peract.
3. Zkontrolujte, zda není poškozen napájecí kabel, zástrčka na zadní straně přístroje, vypínač, držák pojistky a světelný indikátor.
4. Vyměňte všechny poškozené nebo opotřebované součásti.
5. Vyměňte vzduchový filtr krytu na zadní straně přístroje.
6. Zkontrolujte koncentraci kyslíku. Při střídání pacientů není nutné měnit bakteriální filtr s prodlouženou životností, pokud je to v souladu se specifikací. Pokud není koncentrace v rámci specifikace, měl by dodavatel postupovat podle části Odstraňování závad návodu k údržbě.

SPECIFIKACE

Rozměry (V x Š x H) ..... 38,0 cm x 28,0 cm x 20,0 cm (15 palců x 11 palců x 8 palců)
Hmotnost ..... 8,6 kg (19 liber) s baterií; 7,0 kg (15,5 liber) bez baterie
Nastavení průtoku ..... 1 až 6 v režimu PulseDose
1 až 3 LPM v režimu nepřetržitého toku
Maximální doporučený nepřetržitý tok (při nominálním výstupním tlaku 0 a 7 kPa) ..... 3 LPM
Maximální frekvence dýchání (pouze v režimu PulseDose) ..... 40 vdechů za minutu při nastavení 1-4
37 vdechů za minutu při nastavení 5
31 vdechů za minutu při nastavení 6
Koncentrace kyslíku ..... 91 % ± 3 % pro všechna nastavení toku
Maximální tlak systému ..... 103,5 kPa (15 psig)
Výstupní tlak kyslíku ..... 34,5 ± 7 kPa (5,0 ± 1,0 psig)
Provozní teplota ..... 5 °C až 40 °C (41 °F až 104 °F)
Provozní vlhkost ..... 10 % - 95 % při rosném bodu 28 °C (82,4 °F)
Přepravní a skladovací teplota ..... -20°C až +60°C (-4°F až +140°F)
Přepravní a skladovací vlhkost ..... 10 % až 95 % bez kondenzace
Přepravní a skladovací atmosférický tlak (při nominální teplotě a vlhkosti) (testováno při ~ 933 hPa) ..... 640 hPA - 1010 hPA
Nadmořská výška (testováno při ~ 933 hPa) ..... 0 – 4,000 metry (0 –13,123 stop)
Nominální hladina akustického tlaku ..... 40 dBA při 3 v režimu dodávky PulseDose
Hladina maximálního akustického tlaku v režimu baterie (zepředu) při nepřetržitém toku 3 LPM ..... 48 dBA
Hladina maximálního akustického tlaku podle testu ISO 8359 ..... 55 dBA
Přetlakový mechanismus ..... 138 kPa ± 20 % (20 psi ±20 %)
Nastavené body OSD ..... ≥ 84 % - kontrolka běžného provozu (zelená)
76-83 % - kontrolka nízké hladiny O2 (žlutá)
≤ 75 % - kontrolka požadovaného servisu (červená) a zvukové upozornění
Klasifikace zařízení ..... Třída 1, použitá část typu BF, IPX1 (pouze režim baterie), IPX0 (vstupní režim stříd. proudu a stejnosměr. proudu)

Kyslíkový koncentrátor DeVilbiss iGo splňuje RTCA DO-160F oddíl 21, třída M pro **provoz na baterie pouze při použití v letadle.**

Elektrické napájení:

Dobíjecí baterie DeVilbiss (li-ion) ..... 8,8 Ah
Rozsah vstupního napětí adaptéru stříd. proudu ..... 100-250 V stříd. proudu, 50/60 Hz
Adaptér stejnosměr. proudu ..... Vozidla s 12 V a uzemněním negativního pólu

Informace výrobce adaptéru:

Adaptér stříd. proudu ..... Jerome Industries Model č. WSX828M, Autec Model č. DT-EM250-2805
Adaptér stejnosměr. proudu ..... EDstříd. proudu, Model ED1010E

Zvuková upozornění:

- Výpadek napájení
- Slabá baterie
- Výstup nízké hladinu kyslíku
- Vysoký tok/nízký tok
- V režimu PulseDose nezjištěno žádné dýchání
- Vysoká teplota
- Selhání zařízení

UPOZORNĚNÍ – *Při přemístění zařízení iGo z extrémního prostředí, poskytněte dostatek času pro aklimatizaci zařízení iGo na doporučené provozní prostředí. Provoz zařízení iGo mimo doporučené provozní prostředí může ovlivnit výkon, způsobit poškození a ztrátu záruky.*

Specifikace mohou být změněny bez předchozího upozornění.

Společnost DeVilbiss na žádost zpřístupní elektrická schémata, seznamy dílů atd.

VAROVÁNÍ

U lékařských elektrických zařízení je třeba dodržovat zvláštní preventivní opatření s ohledem na EMC (elektromagnetickou kompatibilitu) a instalovat je a uvádět do provozu v souladu s informacemi týkajícími se EMC obsaženými v dokumentaci k příslušnému zařízení.

Přenosná a mobilní komunikační zařízení, která jsou zdroji rádiového záření, mohou ovlivnit fungování lékařského elektrického zařízení.

Zařízení nebo systém nesmí být používán v těsné blízkosti jiného zařízení nebo nesmí být položen na jiném zařízení. Pokud je takové umístění nezbytné, pak je třeba zařízení nebo systém sledovat, aby byl zajištěn správný provoz v konfiguraci, při kterém bude používán.

POZNÁMKA – *Tabulky EMC a další pokyny poskytují zákazníkovi nebo uživateli informace, které jsou nebytné při určování vhodnosti zařízení nebo systému pro elektromagnetické prostředí, kde má být používán, a při uzpůsobování tohoto prostředí, aby bylo zařízení nebo systému umožněno fungovat požadovaným způsobem, aniž by narušoval chod jiného zařízení a systémů či neléčebného elektrického zařízení.*

Poučení a prohlášení výrobce – emise elektromagnetického záření

Tento přístroj je určen pro použití v elektromagnetickém prostředí specifikovaném níže. Zákazník nebo uživatel tohoto přístroje by měl zajistit, aby byl přístroj používán v takovém prostředí.

Test emisí	Soulad	Elektromagnetické prostředí – poučení
Emise rádiového záření CISPR 11	Skupina 1	Tento přístroj využívá energii rádiového záření pouze pro svou interní funkci. Jeho emise rádiového záření jsou proto velmi nízké a je nepravděpodobné, že by byl příčinou rušení elektronického zařízení umístěného v jeho blízkosti.
Emise rádiového záření CISPR 11	Třída B	Toto zařízení je vhodné pro použití ve všech institucích včetně domácností a ostatních, které jsou přímo napojeny na síť veřejného rozvodu nízkého napětí, která zásobuje budovy využívané pro soukromé účely.
Emise harmonických frekvencí IEC 61000-3-2	Třída B	
Kolísání napětí / emise flikru	V souladu	

Poučení a prohlášení výrobce – odolnost vůči elektromagnetickému rušení

Tento přístroj je určen pro použití v elektromagnetickém prostředí specifikovaném níže. Zákazník nebo uživatel tohoto přístroje by měl zajistit, aby byl přístroj používán v takovém prostředí.

Test odolnosti	Úroveň testu IEC 60601	Úroveň souladu	Elektromagnetické prostředí – poučení
Elektrostatický náboj (ESD) IEC 61000-4-2	±6 kV vedením ±8kV vzduchem	V souladu	Podlahy by měly být ze dřeva, betonu nebo keramické dlažby. Je-li podlaha pokryta syntetickým materiálem, měla by být minimální relativní vlhkost 30 %.
Vyzařované elektromagnetické záření IEC 61000-4-3	3 V/m 80 MHz – 2,7GHz	V souladu	Síla pole mimo prostředí stíněné od nepřenosných zdrojů rádiového záření by měla být, jak vyplývá z elektromagnetické studie na místě, méně než 3 V/m. K rušení by mohlo docházet v blízkosti zařízení označeného následujícím symbolem:
Rušení šířená vedením IEC 61000-4-6	3 Vrms 150 kHz – 80 MHz	V souladu	
Elektrické rychlé přechodové jevy IEC 61000-4-4	±2 kV napájecí napětí ±1 kV řídicí I/O	V souladu	Kvalita napájecího napětí by měla odpovídat typickému komerčnímu nebo nemocničnímu prostředí.
Rázový impuls IEC 61000-4-5	±1 kV mezi vodiči ±2 kV obecně	V souladu	
Elektromagnetické pole síťového kmitočtu IEC 61000-4-8	3 A/m	V souladu	Elektromagnetická pole síťového kmitočtu by měla odpovídat úrovni charakteristické pro typické umístění v běžném komerčním nebo nemocničním prostředí.
Poklesy napětí, krátké přerušení a změny napětí v napájecí síti odpovídají IEC 61000-4-11	>95% pokles během 0,5 cyklu 60% pokles během 5 cyklů 70% pokles během 25 cyklů 95% pokles během 5 sekund	V souladu	Kvalita napájecího napětí by měla odpovídat typickému komerčnímu nebo nemocničnímu prostředí. Potřebuje-li uživatel tohoto přístroje nepřetržitý provoz během výpadků elektrické sítě, doporučuje se, aby byl přístroj napájen ze zdroje UPC nebo baterie.

TABLE OF CONTENTS

Important Safeguards ..... EN - 15
Dangers/Warnings/Cautions/Notes ..... EN - 15
Physician Notes ..... EN - 16
Provider Checklist ..... EN - 16
IEC Symbols and Symbol Definitions ..... EN - 17
Indications for Use ..... EN - 17
Important Parts of Your DeVilbiss iGo Personal Oxygen System ..... EN - 17
iGo Portable Oxygen System and Accessories ..... EN - 17
iGo Control Panel ..... EN - 17
Accessories ..... EN - 18
Setting Up Your iGo Portable Oxygen System ..... EN - 18
Before Operating Your iGo ..... EN - 18
Selecting the iGo Power Source ..... EN - 19
AC Operation ..... EN - 19
DC Operation ..... EN - 19
Battery Operation ..... EN - 19
Initial Battery Operation ..... EN - 20
Typical Battery Recharge Time ..... EN - 20
Operating Your iGo ..... EN - 20
Travel ..... EN - 21
Reserve Oxygen System ..... EN - 21
Troubleshooting ..... EN - 22
Caring for Your iGo System ..... EN - 23
Provider's Notes ..... EN - 24
Specifications ..... EN - 25
Guidance and Manufacturer's Declaration ..... EN - 26

IMPORTANT SAFEGUARDS

When using electrical products, especially when children are present, basic safety precautions should always be followed. Read all instructions before using. Important information is highlighted by these terms:

DANGER	**Urgent safety information for hazards that will cause serious injury or death.**
WARNING	**Important safety information for hazards that might cause serious injury.**
CAUTION	*Information for preventing damage to the product.*
NOTE	*Information to which you should pay special attention.*

Important safeguards are indicated throughout this guide. Pay special attention to all safety information.

READ ALL INSTRUCTIONS BEFORE USING.

SAVE THESE INSTRUCTIONS

DANGER

DANGER - NO SMOKING

- Oxygen causes rapid burning. DO NOT SMOKE WHILE USING YOUR DEVILBISS OXYGEN EQUIPMENT, or when you are near a person utilizing oxygen therapy. Keep matches, cigarettes, burning tobacco or candles away from the area where the system is being stored or operated.
- To reduce the risk of fire, burns or injury to persons:
  Oxygen, though non-flammable, vigorously supports and accelerates burning of any flammable material. If you know or suspect oxygen has escaped other than through normal operation, open doors and windows to ventilate the area.
- To prevent high concentrations of oxygen:
  Do not leave iGo running when not in use. Do not leave cannula unattended while unit is delivering oxygen. High concentrations of oxygen can cause rapid burning. Keep the equipment in a well-ventilated area.
- Keep the iGo at least 5 feet (1.6 m) from hot, sparking objects or open sources of flame. Position your unit at least 6 inches (16 cm) from walls, draperies or any other object that might prevent the proper flow of air in and out of your iGo. The iGo should be located so as to avoid pollutants or fumes.
- Use no oil or grease. A spontaneous and violent ignition may occur if oil, grease or other petroleum substances come into contact with oxygen under pressure. Keep these substances away from the oxygen system, tubing and connections and any other oxygen source. DO NOT use any petroleum based or other lubricants.
- Avoid creation of any spark near oxygen equipment. This includes sparks from static electricity created by any type of friction.
- Never use aerosol sprays or flammable anesthetics near the equipment.
- Electric Shock Hazard. Do not disassemble. The DeVilbiss iGo Portable Oxygen System contains no user-serviceable parts. If service is required, contact your DeVilbiss provider or authorized service center.

WARNING

- Keep all units away from children. Do not allow unauthorized or untrained individuals to operate the equipment. Never tamper with or try to repair the equipment yourself. If you have any questions or suspect your equipment is not operating properly, contact your oxygen provider.
- If the iGo has a damaged cord, AC to DC adapter or plug, is not working properly or has been dropped, damaged or submersed in water, do not use and call a qualified technician for examination and repair.
- The iGo is equipped with a High Pressure Relief Valve to ensure the user's safety.
- Changing the L/min. setting will affect the dose of oxygen delivered. DO NOT readjust the L/min. setting unless directed by your physician.
- DO NOT ignore alerts. The iGo is not intended for life supporting or life sustaining applications, nor does it provide any patient monitoring capabilities. Consult your physician for the type of back-up system required.
- DO NOT leave the iGo or DC Adapter plugged into the vehicle without the engine running or attempt to start the vehicle while the DC Adapter is connected to the vehicle. This may drain the vehicle's battery.
- DO NOT operate device or accessories in standing water and DO NOT submerse or expose to water. Electric shock or damage to the unit may result.
- Protect the Battery and AC/DC Adapters from fluid spills or drips to avoid possible shock hazards.
- The Rechargeable Battery may explode and cause potential injury if exposed to or disposed of in a fire.
- DO NOT short circuit the battery's metal contacts with metallic objects such as keys or coins. It may cause sparks or excessive heat.
- DO NOT disassemble, puncture or crush the Battery. Rechargeable Battery electrolytes may be toxic if swallowed and can be harmful to skin and eyes. Use of a damaged Battery may cause personal injury. Keep the Battery away from children.
- This device contains electrical and/or electronic equipment. Follow local governing ordinances and recycling plans regarding disposal of device components.
- Equipment not suitable for use in the presence of a flammable anesthetic mixture with air, oxygen or nitrous oxide.

CAUTIONS

- Federal (U.S.A.) law restricts this device to sale by or on the order of a physician.
- Do not use in an area where the air may be contaminated with carbon monoxide or hydrocarbons, as this may shorten the life of the unit (i.e. near running gasoline engines, furnace or heater).
- Use only the iGo AC Adapter and DC Adapter supplied with your iGo. Use of another power supply will void the warranty. Do not use parts, accessories or adapters other than those authorized by DeVilbiss.
- Locate oxygen tubing and power supply cords to prevent tripping hazards and reduce the possibility of entanglement or strangulation.
- Do not use with other equipment (i.e. humidifier, nebulizer, etc.) when in PulseDose® delivery mode.
- DO NOT expose unit to temperature outside of specified operating or storage temperatures, as this may damage the unit. DO NOT expose the Rechargeable Battery to temperatures above 140°F (60°C) such as in a vehicle parked in the sun or on a hot day.
- If the External Power light flashes and the audible alert sounds, but the unit is not operating, there is no power to the unit. Refer to Troubleshooting and contact your DeVilbiss provider if necessary.
- Do not place this device near other equipment or devices that create or attract electromagnetic fields. Placing the unit in electromagnetic fields greater than 10 V/m can affect its operation. Examples of such equipment are defibrillators, diathermy equipment, cellular telephones, CB radios, radio-controlled toys, microwave ovens, etc.

PHYSICIAN'S/RESPIRATORY THERAPIST'S NOTES

1. Use only continuous flow mode of operation with patients who breathe below 6 Breaths Per Minute (BPM). Refer to specifications for maximum breath rate.
2. Use only continuous flow mode of operation with patients who consistently fail to trigger equipment (i.e. mouth breathing with closed soft palates).
3. PulseDose settings should be determined for each patient individually. Settings from continuous flow applications may not be applicable to PulseDose mode.
4. Verify patient is getting adequate Pa02 or Sa02 levels in PulseDose delivery mode.
5. Use only standard nasal cannula with PulseDose delivery. Do not use pediatric (low-flow) nasal cannula with PulseDose delivery. Any nasal cannula can be used with continuous flow delivery.
6. Do not use with other equipment (i.e. humidifier, nebulizer, etc.) when in PulseDose delivery mode.

PROVIDER'S CHECKLIST

1. Upon arrival, check the iGo for damage that may have occurred during shipping and notify DeVilbiss of any damage. (Obvious shipping damage should be reported within 10 calendar days after arrival.) Do not use damaged equipment. Save the carton, noting the position of the unit and placement of the packing material for possible future return.
2. Record the number of hours on the hour meter underneath the unit.
3. Verify that the air filter is in place in the handle cavity.
4. Plug the unit into an electrical outlet, turn the unit ON and check the audible and visible alerts.
5. Set the flow to 3 LPM in continuous flow mode and let the unit run for at least 20 minutes.
6. Use an oxygen analyzer to check the concentration.

NOTE–*If the unit fails to operate properly, oxygen concentration is not within specification, or external/internal damage is found, contact DeVilbiss for instructions.*

7. Instruct the user on the safe operation of the portable oxygen system. Review the Important Safeguards and observe all Warnings and Cautions on the product and in the instruction guide.
8. Leave a copy of this instruction guide with the user.

NOTE–*DeVilbiss recommends leaving a reserve oxygen supply with the patient when setting up the iGo and instructing the patient to always keep reserve oxygen on hand.*

IEC SYMBOLS AND SYMBOL DEFINITIONS

	Attention - Consult Instruction Guide		WEEE Taiwan		Service Required
	Danger-No Smoking or Naked Flame	Li-ion	Recyclable Li-ion Battery		Flow Indicator
	Electric Shock Hazard		RBRC Recycle		Mode Select (Continuous Flow/PulseDose) Button
	Alternating Current		Power Button		Increase Flow Setting
	Direct Current (DC Power)		No Breath Detected in PD Mode with audible alert		Decrease Flow Setting
	Type BF Equipment		External Power Present Indicator (solid light). Power Fail Alarm (flashing light)		Rechargeable Battery Status Symbol
IPX1	Drip Proof Equipment IPX1		Normal Oxygen		Low Oxygen
IPX0	Non-protected (ordinary equipment)		No Naked Flames		Use no oil or grease
	Follow instructions for use		Manufacturer		The device contains electrical and/or electronic equipment that must be recycled per EU Directive 2012/19/EU - Waste Electrical and Electronic Equipment (WEEE)

INDICATIONS FOR USE

The Model 306 DeVilbiss iGo Portable Oxygen Concentrator System is indicated for the administration of supplemental oxygen. The device is not intended for life support, nor does it provide any patient monitoring capabilities.

IMPORTANT PARTS (Page 2)

DeVilbiss iGo Portable Oxygen System (Fig. A-E)

1. Handle (one on top rear/two on bottom-sides)
2. Control Panel - Refer to iGo Control Panel below
3. Power Button - Press and hold the Power On/Off Button to turn your unit on or off.
4. Oxygen Outlet - oxygen is dispersed through this port.
5. Power Input - Connect either AC or DC power.
6. Communication Port - This port allows service personnel to diagnose and monitor iGo performance. It is not for patient use.
7. Air Filter
8. Rating Label (on bottom)
9. Exhaust Vents (on each side)
10. Cart Connection
11. Battery Bay
12. Slot in Battery Bay
13. Rechargeable Battery
14. Battery Tabs
15. Battery Latch
16. Battery Contacts
17. AC Adapter
18. DC Adapter

iGo Control Panel (Fig. 1)

1. Power Button - turns the system ON or OFF
2. No Breath Detected in PulseDose Mode Light -- When the iGo is in PulseDose mode and doesn't sense any breathing for 30 seconds, a light flashes and an audible alert will beep every 3 seconds when this activates. If a breath is detected during the alert, the alert condition is cleared. If a breath is not detected during the alert, the unit changes to Continuous Flow mode after 60 seconds of alerting. **NOTE**–*Once the unit changes to Continuous Flow, use the Mode Select Button to change back to PulseDose.*
3. External Power Present Light/Power Fail Alert
   - 3a. External Power Present Light – Light illuminates when the iGo system is connected to either AC or DC power.
   - 3b. Power Fail Alert – Audible Alert sounds in conjunction with flashing light for 15 minutes when Power Fail Alert activates. Pressing the Power Button stops the alert.
4. Oxygen Concentration Lights
   - 4a. Green Normal Oxygen Light = Normal Operation, Acceptable Oxygen Level; illuminates when your iGo is operating properly.
   - 4b. Yellow Low Oxygen Light = Operating Below an Acceptable Oxygen Level; illuminates when there is a problem with your unit. Refer to Troubleshooting for instructions
   - 4c. Red Service Required Light = Abnormal Operation/Malfunction, Concentration Below an Acceptable Oxygen Level. Illuminates with an audible alert when there is a problem with your unit. Switch to your reserve oxygen system. Refer to Troubleshooting and/or call your DeVilbiss provider for instructions. Do not attempt any other maintenance.
5. Mode Select Button and Flow Indicator Light
   - 5a. Use Mode Select Button to select either PulseDose or Continuous Flow.
   - 5b. Flow Indicator Light pulses with every breath when in PulseDose mode and illuminates continuously when in Continuous Flow mode
6. Green Flow Rate Setting Lights (1-6) and Flow Rate Setting Buttons
   - 6a. Your provider has set your prescribed flow rates for both PulseDose and Continuous Flow. Do not change these settings unless it is under the order of your physician.
   - 6b. Increase Flow Rate Setting Button and Decrease Flow Rate Setting Button – use buttons to increase or decrease your flow rate if a change is ordered by your physician.
7. Battery Status Gauge and Low Battery Alert – when a Battery is installed, this indicates the charge remaining in battery. All 6 lights illuminate Green when fully charged. As battery becomes depleted, the top lights will go out. When battery gets to lowest operating level, the lowest light will turn Yellow, and one short, audible alert will sound. The lights cycle when battery is being charged.

ACCESSORIES

WARNING

Certain oxygen accessories not specified for use with the iGo Portable Oxygen System may impair the performance. ONLY use recommended oxygen delivery accessories.

Humidifier Kit includes Remote Stand and Elbow Adapter (only for use in Continuous Flow mode)	306DS-627
Elbow Humidifier Adapter Kit	444-507
Bubble Humidifier	Salter Labs 7600 or equivalent
DeVilbiss Rechargeable Battery	306D-413
Deluxe Rolling Carry Case	306DS-635
Detachable Wheeled Cart	306DS-626
Air Filter	306DS-611
DC Adapter	306DS-652
AC Adapter	306DS-651
AC Power Cords	
USA Power Cord	306DS-601
Continental Europe Power Cord	306DS-602
UK Power Cord	306DS-603
Australia Power Cord	306DS-604
China Power Cord	306DS-605
iGo Accessory Bag	306DS-655
iGo Battery Charger	306CH

There are many types of humidifiers, oxygen tubing and cannulas/masks that can be used with this device. Certain humidifiers and accessories may impair the device's performance. Use only standard nasal cannula capable of supporting a minimum flow rate of 10 LPM with PulseDose delivery. Do not use pediatric (low-flow) nasal cannula or mask with PulseDose delivery. A mask or any nasal cannula can be used with continuous flow delivery and may be sized according to your prescription as recommended by your homecare provider who should also give you advice on the proper usage, maintenance and cleaning.

NOTE–*The oxygen supply accessory (patient tubing) shall be equipped with a means that, in case of fire, stops the delivery of oxygen to the patient. This means of protection should be located as close to the patient as practicable and not adversely affect the delivery of oxygen during normal use in either continuous flow or PulseDose modes of operation.*

SETTING UP YOUR IGO OXYGEN SYSTEM

DANGER

Keep the iGo at least 5 feet (1.6 m) from hot, sparking objects or open sources of flame. Do not locate near flammable materials or in the direct path of any heat source, such as a heat register or car heater.

WARNING

Before moving or repositioning the iGo, always disconnect the power cord. Failure to do so may result in damage to the unit or personal injury.

1. Do not operate the iGo Portable Oxygen System without first reading the Important Safeguards. Observe all Warnings and Cautions on the product and in the instruction guide.
2. Position the iGo so that alerts can be heard.
3. Do not use in a closet or any small, enclosed space.
4. Route oxygen tubing such that it does not kink and is not subject to occlusion.
5. If this is a new unit, or you have installed a New Battery, refer to Initial Battery Operation section on page EN-20.
6. Position your unit near an electrical outlet at least 6 inches (16 cm) from walls, draperies or any other objects that might prevent the proper flow of air in and out of your iGo. The iGo should be located so as to avoid pollutants or fumes and placed in a well-ventilated place so that the air inlet and exhaust are not blocked. Do not cover unit with a blanket, towel, quilt or other covering, as the unit may overheat.

   NOTE– *Do not connect the iGo to an extension cord or to an electrical outlet controlled by a wall switch. No other appliances should be plugged into the wall outlet.*

Before Operating Your iGo

1. Always check to see that the Air Filter is clean. Proper cleaning of this filter is discussed in the Caring for Your iGo System section.
2. Check to be sure that the Exhaust Vents are not blocked.
3. Attach the appropriate accessories to the oxygen outlet.

   Oxygen Tubing Connection:

   a. Attach the tubing to the oxygen outlet. Make sure it is securely attached.

   Oxygen Tubing Connection with Humidification:

   NOTE–*A humidifier can be used in Continuous Flow mode ONLY. Do not use a humidifier when in PulseDose mode*:

   a. Attach the elbow humidifier adapter directly to the humidifier bottle. Attach oxygen tubing (50' max) to the elbow humidifier adapter and oxygen outlet. Make sure it is securely tightened. Place the humidifier bottle on the humidifier stand and secure the stand on a sturdy, flat surface near the patient where it will be safe and will not be knocked over. The humidifier bottle must remain upright to prevent water from entering the cannula.
4. Your physician has prescribed a nasal cannula. In most cases, they are already attached to the oxygen tubing. If not, follow the manufacturer's instructions for attachment. Attach the cannula tubing (7' max) directly to the humidifier bottle.

   NOTE–*Use only standard nasal cannula when in PulseDose mode. Do not use pediatric (low-flow) nasal cannula with PulseDose delivery. Any nasal cannula can be used with Continuous Flow mode.*
5. For portable use, ensure fully charged battery is installed, and necessary accessories (e.g. AC or DC cords/adapters) are packed.

Selecting the iGo Power Source

The iGo is a lightweight, portable oxygen concentrator capable of being operated directly from three different power sources: (1) AC Power (2) DC Power or (3) Rechargeable Battery.

WARNING

Do not expose any power cords/adapters to water or other liquid spills or drips. Electric shock or serious injury may result.

Improper use of the power cords, plugs and/or adapters can cause a burn, fire or electric shock hazard. Do not use any power cord/adapter that is damaged.

Do not operate device or accessories in standing water and do not submerse or expose to water. The iGo enclosure does not provide protection against the harmful effects of liquid ingress. Electric shock or damage to the unit may result.

AC Operation

The iGo includes a universal AC Adapter which attaches to the AC Power Cord for use at home or where standard AC power is available. To use AC power:

1. Connect the AC Adapter by aligning the arrow on the plug locking ring with the white dot on the receptacle of the unit. Push until the locking ring twists slightly counterclockwise then snaps back into alignment with the dot on the receptacle. To disconnect: grasp the plug, twist counterclockwise and pull. When properly connected, a green indicator light on the AC Adapter will illuminate, and the External Power Present light will appear on the control panel.
2. Connect the AC Power Cord to the AC Adapter and to a grounded power outlet. Do not connect the iGo to an extension cord or to an electrical outlet controlled by a wall switch. No other appliances should be plugged into the wall outlet.

   NOTE–*Use with grounded, 3-pin receptacle. DO NOT remove ground pin from cord. Use only with DeVilbiss approved cords.*

   NOTE–*The AC Power Cord used with the iGo must meet the requirements of the country where the product is used.*

DC Operation

Your iGo includes a DC Adapter that allows the system to operate from DC accessory power port outlets such as those found in motor vehicles.

1. Determine the Fuse rating in your motor vehicle. The rating must be 15 AMP or greater—-consult the Operator's Manual for your vehicle or look at your fuse panel in the vehicle.
2. **Start your vehicle. NOTE**–*DO NOT leave the iGo or DC Adapter plugged into the vehicle without the engine running or attempt to start the vehicle while the DC Adapter is connected to the vehicle. This may drain the vehicle's battery.*
3. Insert the DC Adapter into the Power Input on the side of the iGo. Connect the adapter by aligning the arrow on the plug locking ring with the white dot on the receptacle of the unit. Push until the locking ring twists slightly counterclockwise then snaps back into alignment with the dot on the receptacle. To disconnect: grasp the plug, twist counterclockwise and pull.
4. Ensure the DC accessory power port is clean, and a good connection can be made. Insert the other end of the DC Adapter into the vehicle's DC accessory power port. When properly connected and receiving power from the DC source, a green indicator light on the DC Adapter and the External Power Present light on the control panel will illuminate.
5. Secure the iGo and the DC Adapter in your vehicle and make sure the air inlet and exhaust vents are not blocked.

NOTE–*The battery will not charge when connected to a DC accessory power port.*

Battery Operation

WARNING

Electronics are static-sensitive and may be an electric shock hazard. When the battery is removed, do not touch the contacts in the Battery Bay or on the battery. The communication port is also static-sensitive and should not be touched.

The iGo can also be powered by a Rechargeable Battery. If the battery is installed, and adequate power is available, the iGo will charge the battery any time AC power is present, and the battery temperature is below a safe charging temperature. If external power is disconnected, the iGo will automatically switch over to the battery (if installed). When external AC power is restored, the iGo will accept power from the external source and charge the battery.

Installing the Battery: Insert the battery tabs into the slots in the Battery Bay and push the battery until it is secure and flush with the back of the system. When the battery is properly installed and the iGo is On, the Battery Status Gauge will appear on the Control Panel. (If you DO NOT have a Battery installed, the Status Gauge will not light up).

Removing the Battery: Push down on the Battery latch. The Battery will tilt so that you can grasp it for removal. **CAUTION**–*When the battery is removed, the Communication Port is exposed. Do not attach any cables to this port. It is for service only. The Battery Contacts inside the bay and on the battery are also exposed and should not be touched.*

Battery Capacity: The capacity of the Battery is lit up on the control panel. A variety of factors, such as battery age, flow rate and PulseDose or Continuous Flow Mode operation, determine the duration of operating time. The following table provides estimates of amount of time that a new, fully charged iGo Battery will operate.

Typical New Battery Operation Time

Setting	Continuous Flow	PulseDose (20 BPM)
1.0	4.0 hours	5.4 hours
2.0	2.4 hours	4.7 hours
3.0	1.6 hours	4.0 hours
4.0	—	3.5 hours
5.0	—	3.2 hours
6.0	—	3.0 hours

NOTE–*Be sure to check the battery charge level before travel. Battery will discharge over time.*

WARNING

Do not short circuit the Battery's metal contacts with metallic objects such as keys or coins. It may cause sparks or excessive heat.

Do not tamper with, disassemble, puncture or crush the Battery. There are no serviceable parts inside the Battery. Do not open. Battery electrolytes may be toxic if swallowed and can be harmful to skin and eyes. Keep the Battery away from children.

Exposing the Battery to water or other liquids may cause personal injury.

Replace the Battery with only approved DeVilbiss Rechargeable Battery. The iGo system can only work with a DeVilbiss Battery. Use of a damaged battery or a non-approved Battery may damage the unit, present a risk of fire or explosion, cause personal injury and void the warranty.

The Battery used in this device may present a risk of fire or chemical burn if mistreated. DO NOT disassemble, incinerate or heat above 140°F (60°C) such as in a vehicle parked in the sun or on a hot day.

Return your Battery to your provider for proper disposal.

CAUTION–*DO NOT drop the Battery or expose it to mechanical shock.*

CAUTION–*Only use the Battery for its intended purpose.*

NOTE–*Operating time will degrade with Battery use and age.*

NOTE–*Store your Battery in a cool, dry location when not in use to help assure the longevity of your Battery.*

NOTE–*Charging the Battery below 50°F (10°C) or above 104°F (40°C) may degrade the performance. The Battery will not charge above 45°C.*

NOTE–*Fully recharge battery after each use.*

NOTE–*Unit run time will also be reduced by letting the battery sit at a discharged state.*

STORAGE NOTE–*Battery should be charged at least once every 3 months.*

Initial Battery Operation

The new battery packaged with your iGo Portable Oxygen System is not fully charged. Before using your iGo for the first time, you must install and fully discharge then fully charge the battery.

1. Using battery power only, operate the iGo until the battery is fully drained. The unit will turn off and the power failure alarm will sound.
2. Connect the AC Power Cord and plug in to completely charge the battery. This may require up to 4.5 hours of uninterrupted charging.

In the event of a power interruption, the iGo Portable Oxygen System will automatically switch to the battery operation if installed. When AC power is restored, the battery will automatically start recharging. If the battery is not present during a power interruption, the Power Fail alert will activate, and the iGo will stop operation. When power is restored, unit will resume oxygen production unless the Power Button was pressed to stop the Power Fail Alert.

Typical Battery Recharge Time

The typical time to recharge your battery from a fully discharged condition is 2.0 hours to 4.5 hours dependent upon the flow setting. If the Battery is too warm, charging will not begin until it sufficiently cools. Extreme temperature (high or low) may extend charge time.

OPERATING YOUR IGO

WARNING

Do not leave iGo running when not in use. Do not leave cannula unattended while unit is delivering oxygen. High concentrations of oxygen can cause rapid burning. Keep the equipment in a well-ventilated area.

1. Check to see if the air filter is in place before using. If the air filter needs to be cleaned, wash with soapy water and allow to dry before using. If necessary, replace with a new air filter.
2. Plug unit into AC Power, DC Power or make sure there is a charged Battery installed.
   NOTE–*Every time a button is pressed or when a change to the power source occurs, the iGo will give a short, audible chirp.*
3. Connect the tubing to the oxygen outlet and the cannula.

DANGER

If tubing becomes disconnected during operation, iGo does not alert. Check flow at the cannula to verify oxygen delivery.

4. Attach a standard nasal cannula to the oxygen outlet and to your nose and face. Breathe normally through the cannula.
   CAUTION–*To ensure there is adequate flow to deliver oxygen, the length of the tubing must not exceed 50 feet (15.2m) when using Continuous Flow Mode and must not exceed 35 feet (10.5m) when operating in PulseDose Mode for adequate breath detection.*
5. Press and hold the Power Button to turn your iGo On. When the unit is turned On, all the lights on the control panel will illuminate briefly, and an audible alert will briefly activate.
   a. When using External Power:
      1) In PulseDose mode: After a few seconds, the External Power, Normal Oxygen and Flow Rate lights will remain lit. The Flow Indicator Light will pulse with each breath. If a battery is installed, the Battery Status Lights will either illuminate to indicate battery charge level or cycle to indicate battery is charging.
      2) In Continuous Flow mode: After a few seconds, the External Power, Normal Oxygen, Flow Indicator and Flow Rate lights will remain lit. If a battery is installed, the Battery Status Lights will either illuminate to indicate battery charge level or cycle to indicate battery is charging.
   b. When using Battery Power:
      1) In PulseDose mode: After a few seconds, the Normal Oxygen and Flow Rate lights will remain lit. The Battery Status Gauge Lights will also be lit indicating battery charge level. The Flow Indicator Light will pulse with each breath.
      2) In Continuous Flow mode: After a few seconds, the Normal Oxygen, Flow Rate and Flow Indicator lights will remain lit. The Battery Status Gauge Lights will also be lit indicating battery charge level.

   NOTE–*The DeVilbiss iGo has an oxygen sensing device (OSD®) to monitor oxygen purity once the oxygen stabilization process is complete (after approximately the first 20 minutes of operation). Once stabilized, the OSD monitors the oxygen purity and will alert if purity falls below an acceptable level.*
6. To change your Delivery Mode, press the Mode Select button. The iGo will come on at the last mode and flow setting used.
   a. Continuous Flow Operation - When operating in Continuous Flow Mode, a continuous supply of oxygen will flow through your tubing and nasal cannula.
   b. PulseDose Operation - When operating in PulseDose mode, an alert will beep after 30 seconds if a breath is not detected. If another 60 seconds elapses, and no breath is detected, the unit will switch to Continuous Flow at the last Continuous Flow setting used.

   NOTE–*PulseDose dramatically extends the use time of the iGo Portable Oxygen System to offer increased mobility with improved comfort and increased efficiency. Many users find PulseDose oxygen delivery more comfortable than continuous flow delivery systems.*

WARNING

PulseDose Flow settings should be determined for each patient individually. Settings from Continuous Flow applications may not be applicable to PulseDose Mode.

As with conserving devices, the iGo may not be able to detect some respiratory efforts in PulseDose mode.

CAUTION–*Do not use with other equipment (i.e. humidifier, nebulizer, etc.) when in PulseDose delivery mode. The iGo will not detect a breath and will default to Continuous Flow.*

NOTE–*A pediatric or low-flow cannula should not be used in PulseDose delivery mode. The reduced diameter of the cannula causes too much back pressure and will affect the oxygen volume delivered.*

NOTE–*PulseDose delivers oxygen in a very short "puff." It does not deliver oxygen continuously. The length of time that PulseDose delivers oxygen will not vary from breath to breath. The time is set in correlation to the patient's prescription setting.*

NOTE–*You will get longer operating time on your Battery if you operate your iGo in PulseDose mode.*

7. Check the Flow Rate to make sure it is set to your prescription setting. If adjustment is needed, use the Flow Rate Setting buttons to adjust the flow rate to the setting prescribed by your physician. **NOTE**– *Your DeVilbiss provider may have set the flow so that it cannot be adjusted.*

WARNING

Under certain circumstances, oxygen therapy can be hazardous. Seeking medical advice before using an oxygen concentrator is advisable. It is very important to follow your oxygen prescription. Do not increase or decrease the flow of oxygen - consult your physician.

8. When you have finished using the iGo, press and hold the Power Button to turn Off. Store the iGo in a cool, dry location when not in use.

TRAVEL

The iGo has two options for portability. Both are for use on pedestrian surfaces:

Rolling Carry Case

1. Place the iGo in the carry case.
2. The carry case has an opening for the cannula and one for external power connections. It also has several screened openings for airflow. Never block the air openings. Do not use a carry case other than one approved by DeVilbiss.
3. To adjust the handle height either pull up on the handle and/or press the button and push down on the handle.

   CAUTION–*The iGo should be taken as a carry-on item if traveling by air. If you are checking the iGo as luggage, it must be packed in a protective case. The Rolling Carry Case does not provide adequate protection if checking the iGo.*

Detachable Wheeled Cart

1. Align the locator holes on the bottom of the unit to the tabs on the cart.
2. Align the screw to the insert on the back of the iGo and hand-tighten the knob on the cart.
3. Push the button on the cart handle to adjust the height.

   CAUTION– *When transporting the iGo, care should be taken to avoid excessive shock.*

   NOTE– *Before starting a trip, check with your DeVilbiss provider for options (e.g. extra battery/AC Cord for use at destination). Refer to Accessories for appropriate cord.*

RESERVE OXYGEN SYSTEM

As a precaution, your DeVilbiss provider may supply you with a reserve oxygen system. If your unit loses electrical power or fails to operate correctly, the Patient Alert System will sound to signal you to switch to your reserve oxygen system (if provided). Contact your DeVilbiss provider.

WARNING

Availability of an alternate source of oxygen is recommended in case of power outage or mechanical failure. Consult your physician for the type of back-up system required. Do not ignore alerts.

TROUBLESHOOTING

The following troubleshooting chart will help you analyze and correct minor iGo malfunctions. If the suggested procedures do not help, switch to your reserve oxygen system and call your DeVilbiss homecare provider. Do not attempt any other maintenance.

WARNING

To avoid electric shock hazard, do not remove the covers. There are no user-serviceable internal components. The covers should only be removed by a qualified DeVilbiss provider/DeVilbiss homecare technician.

SYMPTOM	POSSIBLE CAUSE	REMEDY
Unit does not operate. No lights are illuminated and nothing happens when power button is pressed and held for 1 second.	1. Power button was not held.	1. Press Power button and hold for 1 second.
	2. No External Power and no charged battery installed.	2. Plug into external power or install charged battery.
	3. Unit malfunction.	3. Contact your DeVilbiss provider.
Unit does not operate. External Power Light flashes with audible alert. Power Fail Alert is activated.	1. AC power cord not properly inserted into wall outlet or DC adapter not attached.	1. Check power cord connection at the wall outlet and adapter connection to unit.
	2. Charged battery not installed or defective battery.	2. Install charged battery or contact your provider for a replacement battery.
	3. No power at wall outlet.	3. Check your home circuit breaker and reset if necessary. Use a different wall outlet if the situation occurs again.
	4. Faulty AC Adapter.	4. Contact your DeVilbiss provider.
	5. Faulty DC accessory power port outlet.	5. Check automotive fuse.
	6. Faulty DC Adapter.	6. Contact your DeVilbiss provider.
No Breath Detected light flashing and audible alert sounding (PulseDose Mode only). Unit set up for PulseDose mode but changed to Continuous Flow because no breath was detected.	1. Obstructed cannula or oxygen tubing.	1. Detach cannula. If proper flow is restored, clean or replace if necessary. Disconnect the oxygen tubing at the oxygen outlet. If proper flow is restored, check oxygen tubing for obstructions or kinks. Replace if necessary.
	2. Cannula is not adjusted properly.	2. Check all cannula connections to make sure they are tight, and adjust the cannula to fit comfortably in your nose. Ensure tubing is not kinked.
	3. Tubing/cannula too long.	3. Replace with shorter tubing/cannula.
	4. Humidifier attached.	4. Remove humidifier.
	5. Low flow cannula being used.	5. Replace with standard cannula.
	6. Atmospheric Pressure Port obstructed.	6. Remove obstruction.
	7. Patient not candidate for PulseDose delivery. **NOTE**-*Unit will automatically change to CF Mode if this condition is not corrected.*	7. Use CF delivery for patients that fail to trigger equipment (e.g. mouth breather with closed soft palate.)
Cannot adjust/change the flow rate.	1. Flow rate has been locked by your provider.	1. Contact your DeVilbiss provider.
	2. Unit malfunction.	2. Contact your DeVilbiss provider.
Yellow Low Oxygen light is illuminated. **OR** Red Service Required light is illuminated with audible alert. External Power and/or Battery Power lights illuminated. Unit is operating.	1. Air filter is blocked.	1. Check the air filter. If the filter is dirty, wash it following the cleaning instructions.
	2. Exhaust is blocked.	2. Check the exhaust area and make sure there is nothing restricting the unit exhaust.
Red Service Required light is illuminated. External Power and/or Battery Power lights illuminated. Audible alert is sounding. Unit does not operate.	1. Air filter is blocked.	1. Check the air filter. If the filter is dirty, wash it following the cleaning instructions.
	2. Exhaust is blocked.	2. Check the exhaust area and make sure there is nothing restricting the unit exhaust.
	3. Unit is overheated.	3a. Allow unit to cool and try again. 3b. Move unit to cooler location.
Power Fail Alert activates (External Power light flashes and audible alert sounds).	1. Battery completely discharged.	1. Recharge battery.
	2. Lost external power without battery installed.	2. Install battery or plug into external power.
Red Service required light is flashing. Flow Indicator light is flashing. Audible Alert is sounding. Unit is operating.	1. Blocked or defective cannula or oxygen tubing	1. Detach cannula. If proper flow is restored, clean or replace if necessary. Disconnect the oxygen tubing at the oxygen outlet. If proper flow is restored, check oxygen tubing for obstructions or kinks. Replace if necessary.

SYMPTOM	POSSIBLE CAUSE	REMEDY
Unit does not operate when using with charged battery. Power Fail alarm activates.	1. Battery is overheating.	1. Allow battery to cool.
DC Adapter is attached. Unit runs from Battery or does not run. The External Power Present Light not illuminated.	1. Poor connection to DC power source.	1. Ensure the DC accessory outlet is clean and a good connection can be made. Insert the other end of the DC Adapter into the vehicle's DC accessory outlet.
	2. Vehicle power source (vehicle accessory connector) dropped too low for the DC Adapter.	2. If the vehicle power source drops too low for the DC Adapter, the iGo will revert to Battery operation (if present) or will cease operation until power is restored.
	3. Fuse in vehicle is blown.	3. Check the fuse and replace if necessary.
Lowest Battery Status Light is Yellow. Unit beeps once.	1. Battery needs to be charged.	1. Plug unit into AC power or replace discharged battery with charged battery.
		2. Plug unit into DC accessory outlet to operate unit (battery will not recharge on DC power).
Battery Status Lights never indicate fully charged.	1. Battery needs to be conditioned.	1. Fully discharge battery then recharge.
	2. Defective battery.	2. Contact your DeVilbiss provider.
Yellow Battery Status light is flashing.	1. Unit is equipped with built-in battery test, and the battery pack is being checked.	1. If light flashes longer than 5 minutes, battery is defective. Contact your DeVilbiss provider for a replacement.
Audible Alert sounds intermittently when operating from DC Adapter.	1. Vehicle not running.	1. Start vehicle.
	2. Poor connection to DC power source.	2. Ensure the DC accessory power port outlet is clean, and a good connection can be made. Insert the DC Adapter into the vehicle's DC accessory outlet.
	3. Vehicle electrical system overloaded or defective.	3. Have a qualified auto technician check electrical system while iGo is attached.
Short Battery Run Time.	1. Battery needs to be reconditioned.	1. Perform a complete discharge and then a 100% charge of the battery.
	2. Air filter is blocked.	2. Check the air filter. If the filter is dirty, wash it following the cleaning instructions.
	3. Exhaust is blocked.	3. Check the exhaust area and make sure there is nothing restricting the unit exhaust.
	4. Intake filter silencer is blocked.	4. Replace the intake silencer/filter.
If any other problems occur with your iGo.		1. Turn your unit Off and switch to your reserve oxygen system. Contact your DeVilbiss provider immediately.

CARING FOR YOUR DEVILBISS IGO PORTABLE OXYGEN SYSTEM

WARNING

Before attempting any cleaning procedure, turn the unit Off and disconnect from AC or DC power.
Do not use lubricants, oils or grease.

Air Filter

The air filter should be cleaned at least once a week. To clean, follow these steps:

1. Remove the air filter.
2. Wash in a solution of warm water and dishwashing detergent.
3. Rinse thoroughly with warm tap water and towel dry. The filter should be completely dry before reinstalling.

CAUTION–*To prevent product damage, do not attempt to operate the unit without the air filter or while the filter is still damp.*
NOTE– *Device has an internal intake filter that must be inspected by a qualified provider/technician every 3 years.*

AC Adapter and Power Cord/DC Adapter

The adapters and power cords should be cleaned as needed. To clean, follow these steps:

1. Disconnect cords from the iGo before cleaning.
2. Clean the cords by using a damp cloth with a mild household cleaner and wipe dry.

Cannula/Mask, Tubing and Humidifier Bottle

Clean and replace the cannula/mask, tubing and humidifier bottle according to the manufacturer's instructions.

Exterior Covers and DeVilbiss Rechargeable Battery

WARNING

To avoid electric shock, do not remove the iGo covers. The covers should only be removed by a qualified DeVilbiss provider. Do not apply liquid directly to the covers or utilize any petroleum-based solvents or cleaning agents.

Use of harsh chemicals (including alcohol) is not recommended. If bactericidal cleaning is required, a non-alcohol based product should be used to avoid inadvertent damage.

The exterior covers and rechargeable battery should be cleaned as needed. To clean, follow these steps:

1. The battery should remain installed and be wiped clean with the covers. If battery is removed, wipe the battery bay and battery with a Dry Cloth only.
2. Clean the iGo exterior covers by using a damp cloth with a mild household cleaner and wipe it dry.

If device has been exposed to contagious pathogens, contact your provider for instructions.

Rolling Carry Case and Detachable Wheeled Cart

The carry case and/or cart should be cleaned as needed. To clean, follow these steps:

1. Remove the iGo from the carry case or cart before cleaning.
2. Clean the case or cart by using a damp cloth with a mild household cleaner and wipe dry.

Battery Storage

Your Battery should be stored in a cool, dry location when not in use.

Battery Disposal / Disposal of Equipment and Accessories

Your Battery is rechargeable and can be recycled. Follow local governing ordinances and recycling plans regarding disposal of device components. Do not dispose of the rechargeable Battery. Contact your DeVilbiss provider before disposal of battery or any iGo components.

PROVIDER'S NOTES - Cleaning and Disinfection When There is a Patient Change

NOTE–*Recommendations for preventative maintenance at 3-year intervals are outlined in the Service Log available on DeVilbiss Healthcare website or through customer service.*

When medical devices have been used with a patient, contamination with human pathogenic germs should be assumed (unless there is evidence to the contrary), and the next patient, user or third party should be protected by appropriate handling, cleaning and preparation. When a device is required to be used with a different patient or placed into storage for future use, people must be protected during the transport, handling and storage of the device, and the device must be cleaned and disinfected by appropriately trained personnel before reuse. The cleaning and disinfection process may only be done by the manufacturer or by an appropriately trained individual (i.e., home care technician, biomedical technician, respiratory therapist, nurse).

NOTE–*If the following described complete processing of the concentrator by an appropriately trained individual is not possible, the device must not be used by another patient!*

DeVilbiss Healthcare recommends that at least the following procedures be carried out by the manufacturer or a qualified third party between uses by different patients.

NOTE–*If preventive maintenance is due at this time, these procedures should be carried out in addition to the servicing procedures.*

1. Dispose of all accessory components that are not suitable for reuse. This includes but may not be limited to the oxygen tubing, tubing connectors, the nasal cannula and/or mask, oxygen outlet connector and humidifier bottle.
2 Clean and disinfect all external parts of the cabinet and the power cord with a suitable disinfecting agent, (e.g., Microbac Forte or Terralin®).
3 Check the cord, the plug on the back of the device, the power switch, the fuse holder and the indicator light for possible damage
4 Replace all damaged or worn components
5. Replace the cabinet air filter on the back of the device.
6. Check the oxygen concentration. If the device is within specification, the extended life intake bacteria filter does not need to be replaced between patients. If the oxygen concentration is not within specification, the provider should refer to the service manual section on Troubleshooting.

SPECIFICATIONS

Dimensions (H x W x D)	15 inches x 11 inches x 8 inches (38.0 cm x 28.0 cm x 20.0 cm)
Weight	19 pounds (8.6 kg) with Battery; 15.5 pounds (7.0 kg) without Battery
Flow Rate Settings	1 to 6 in PulseDose Mode 1 to 3 LPM in Continuous Flow Mode
Maximum Recommended Continuous Flow (@ nominal outlet pressures of 0 and 7 kPa)	3 LPM
Maximum Breathing Rate (PulseDose mode only)	40 BPM @ settings 1-4 37 BPM @ setting 5 31 BPM @ setting 6
Oxygen Concentration	91% ± 3% for all flow settings
Maximum System Pressure	15 psig (103.5 kPa)
Oxygen Outlet Pressure	5.0 ± 1.0 psig (34.5 ± 7 kPa)
Operating Temperature	41°F to 104°F (5°C to 40°C)
Operating Humidity	10% - 95% at 82.4°F (28°C) dew point
Transportation and Storage Temperature	-4°F to +140°F (-20°C to +60°C)
Transportation and Storage Humidity	10% to 95% non-condensing
Transportation and Storage Atmospheric Pressure (at nominal temperature and humidity) (Tested at ~933 hPa)	640 hPA - 1010 hPA
Altitude (Tested at ~933 hPa)	0 –13,123 feet (0 – 4,000 meters)
Nominal Sound Level	40 dBA at 3 in PulseDose Delivery Mode
Maximum Sound Level in Battery Mode (from front) @ 3 LPM continuous flow	48 dBA
Maximum Sound Level as test per ISO 8359	55 dBA
Pressure Relief Mechanism	20 psi ±20% (138 kPa ± 20%)
OSD Set Points	≥ 84% - Normal Light (green) 76-83% - Low O_2 Light (yellow) ≤ 75% - Service Required Light (red) and Audible Alert
Device Classification	Class 1, Type BF Applied Part, IPX1 (Battery Mode Only), IPX0 (AC and DC Input Mode)

The DeVilbiss iGo Oxygen Concentrator meets RTCA DO-160F Section 21 Class M for **battery operation only Airline Use**.

Electrical Power:

DeVilbiss Rechargeable Battery (Lithium Ion)	8.8 Amp Hrs
AC Adapter Input Voltage Range	100-250Vac, 50/60 Hz
DC Adapter	12 Volt Negative Ground Vehicles

Adapter Manufacturer Info:

AC Adapter	Jerome Industries Model # WSX828M, Autec Model # DT-EM250-2805
DC Adapter	EDAC, Model ED1010E

Audible Alerts:

- Power Fail
- Low Battery
- Low Oxygen Output
- High Flow/Low Flow
- No Breath Detected in PulseDose Mode
- High Temperature
- Unit Malfunction

CAUTION–*When moving the iGo from an extreme environment, allow time for your iGo to acclimate to the recommended operating environment. Operating your iGo outside the recommended operating environment may impact performance, cause damage and void the warranty.*

Specifications subject to change without notice.

DeVilbiss will make available on request circuit diagrams, parts lists, etc.

WARNING

Medical Electrical Equipment needs special precautions regarding EMC and needs to be installed and put into service according to the Electromagnetic Compatibility [EMC] information provided in the accompanying documents.

Portable and Mobile RF Communications Equipment can affect Medical Electrical Equipment.

The equipment or system should not be used adjacent to or stacked with other equipment. If adjacent or stacked use is necessary, the equipment or system should be observed to verify normal operation in the configuration in which it will be used.

NOTE– *The EMC tables and other guidelines provide information to the customer or user that is essential in determining the suitability of the Equipment or System for the Electromagnetic Environment of use, and in managing the Electromagnetic Environment of use to permit the Equipment or System to perform its intended use without disturbing other Equipment and Systems or non-medical electrical equipment.*

Guidance and Manufacturer's Declaration – Electromagnetic Emissions

This device is intended for use in the electromagnetic environment specified below. The customer or the user of this device should assure that it is used in such an environment.

Emissions Test	Compliance	Electromagnetic Environment – Guidance
RF Emissions CISPR 11	Group 1	This device uses RF energy only for its internal function. Therefore, its RF emissions are very low and are not likely to cause any interference in nearby electronic equipment.
RF Emissions CISPR 11	Class B	This device is suitable for use in all establishments including domestic and those directly connected to the public low-voltage power supply network that supplies buildings used for domestic purposes.
Harmonic emissions IEC 61000-3-2	Class B	
Voltage fluctuations / flicker emissions	Complies	

Guidance and Manufacturer's Declaration – Electromagnetic Immunity

This device is intended for use in the electromagnetic environment specified below. The customer or the user of this device should assure that it is used in such an environment.

Immunity Test	IEC 60601 Test Level	Compliance Level	Electromagnetic Environment - Guidance
Electrostatic discharge (ESD) IEC 61000-4-2	±6kV contact ±8kV air	Complies	Floors should be wood, concrete or ceramic tile. If floors are covered with synthetic material, the relative humidity should be at least 30%
Radiated RF IEC 61000-4-3	3 V/m 80MHz to 2.7GHz	Complies	Field strengths outside the shielded location from fixed RF transmitters, as determined by an electromagnetic site survey, should be less than 3 V/m. Interference may occur in the vicinity of equipment marked with the following symbol:
Conducted RF IEC 61000-4-6	3 Vrms 150kHz to 80MHz	Complies	
Electrical fast transient IEC 61000-4-4	±2kV power line ±1kV I/O lines	Complies	Mains power quality should be that of a typical commercial or hospital environment.
Surge IEC 61000-4-5	±1kV differential ±2kV common	Complies	
Power frequency magnetic field IEC 61000-4-8	3 A/m	Complies	Power frequency magnetic fields should be at levels characteristic of a typical location in a typical commercial or hospital environment.
Voltage dips, short interrupts and voltage variations on power supply input lines IEC 61000-4-11	>95% dip 0.5 cycle 60% dip 5 cycles 70% dip 25 cycles 95% dip 5 secs.	Complies	Mains power quality should be that of a typical commercial or hospital environment. If the user of this device requires continued operation during power mains interruptions, it is recommended that the device be powered from an uninterruptible power supply or battery.

DeVilbiss Healthcare LLC
100 DeVilbiss Drive
Somerset, PA 15501-2125
USA
800-338-1988 • 814-443-4881

Drive DeVilbiss Healthcare Ltd.
Sidhil Business Park
Holmfield, Halifax
West Yorkshire HX2 9TN
ENGLAND
+44 (0) 845 0600 333

Australian Sponsor:
Drive DeVilbiss Australia Pty Limited
Building F, 2 Hudson Ave
Castle Hill, NSW 2154
AUSTRALIA
+61 02 9899 3144

Drive DeVilbiss Healthcare France
Chaussée du Ban la Dame
Parc d'activités Eiffel Energie
ZAC du Ban la Dame - BP 19
54390 Frouard
FRANCE
+33 (0) 3 83 495 495

EC REP
DeVilbiss Healthcare GmbH
Kamenzer Straße 3
68309 Mannheim
GERMANY
+49 (0) 621-178-98-0

A-306-CS Rev B

DeVilbiss®, PulseDose®, DeVilbiss iGo® and OSD® are registered trademarks of DeVilbiss Healthcare.
© 2021 DeVilbiss Healthcare LLC. 11.21 All Rights Reserved.